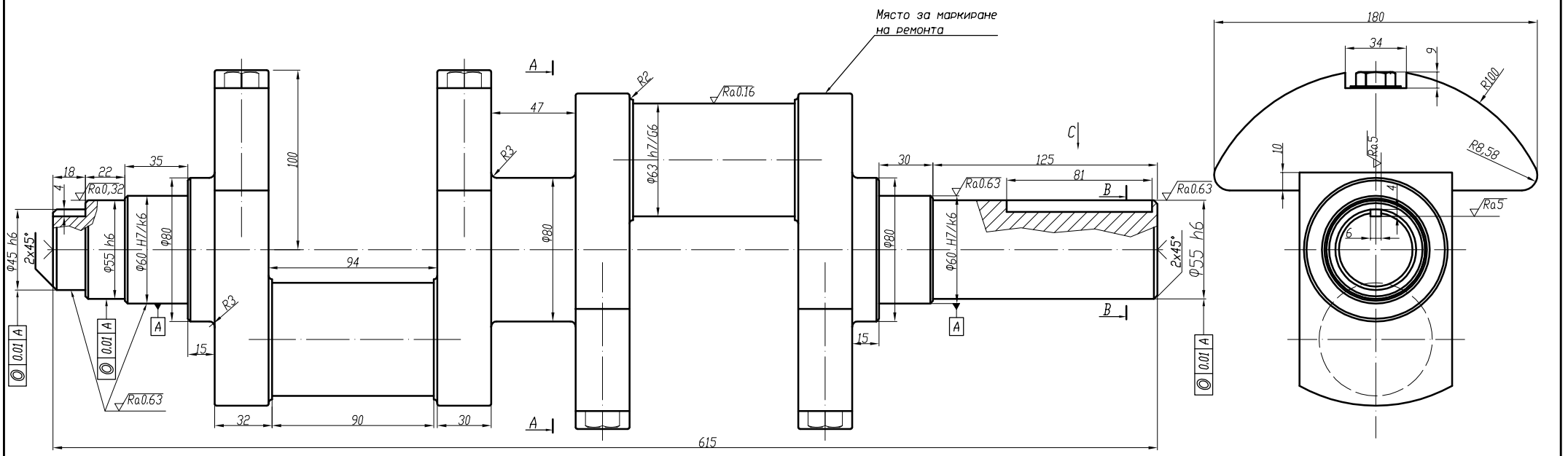

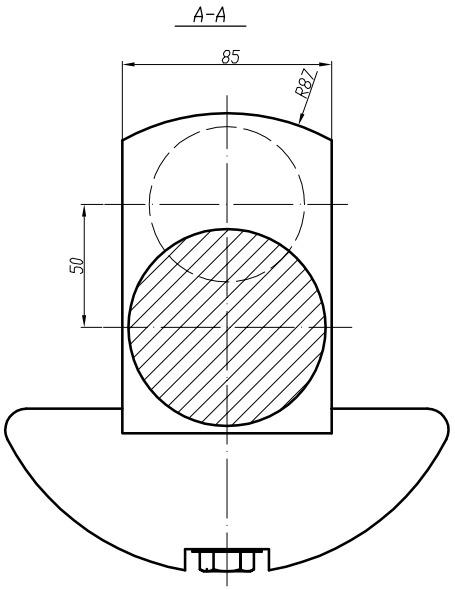

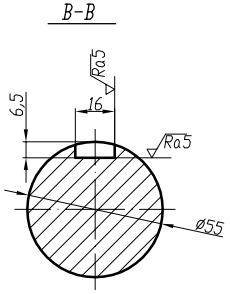

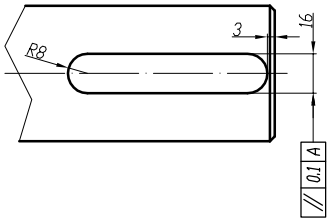

Неозначените радиуси R1

Неозначените фаски са 1.5x45°

Маркировка "РЕМ 1" или "РЕМ 2" съответствама на ремонтния размер

Отг.отдел Ж.п.транспорт	ISO 2768-m	Мащаб 1:1	Маса 30 kg	
"Мини Марица Изток" ЕАД гр. Раднево	Техническа справка	Вид на документа чертеж		Статус на документа Въведен
	Изработил Георгиев	Колянов вал за компресор 2HV2		За компресор 2HV2
	Одобрил Иванов		Изм. Дата 03.2019г.	Клон BG Лист 1/1