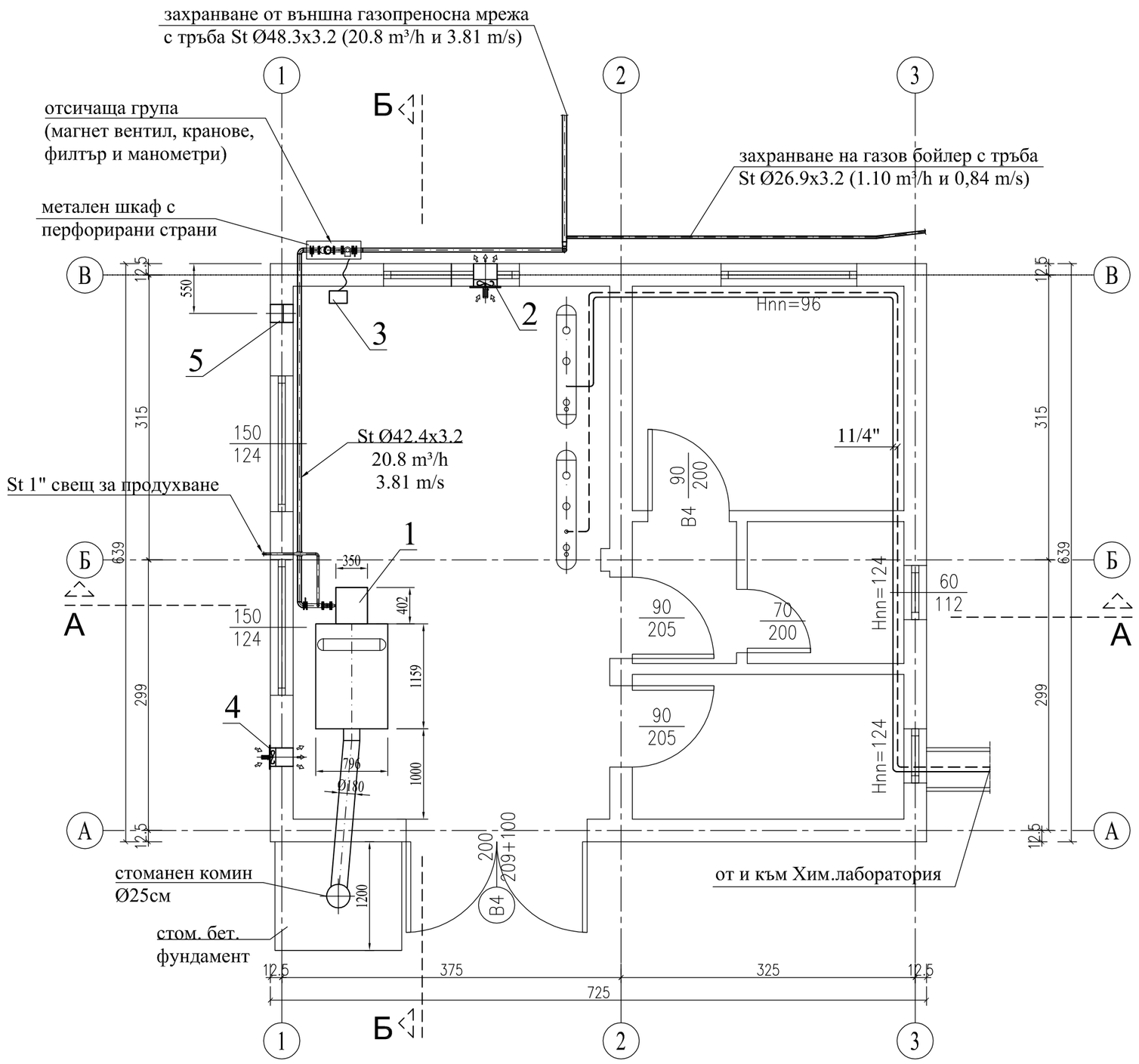

РАЗПРЕДЕЛЕНИЕ на кота ±0,00

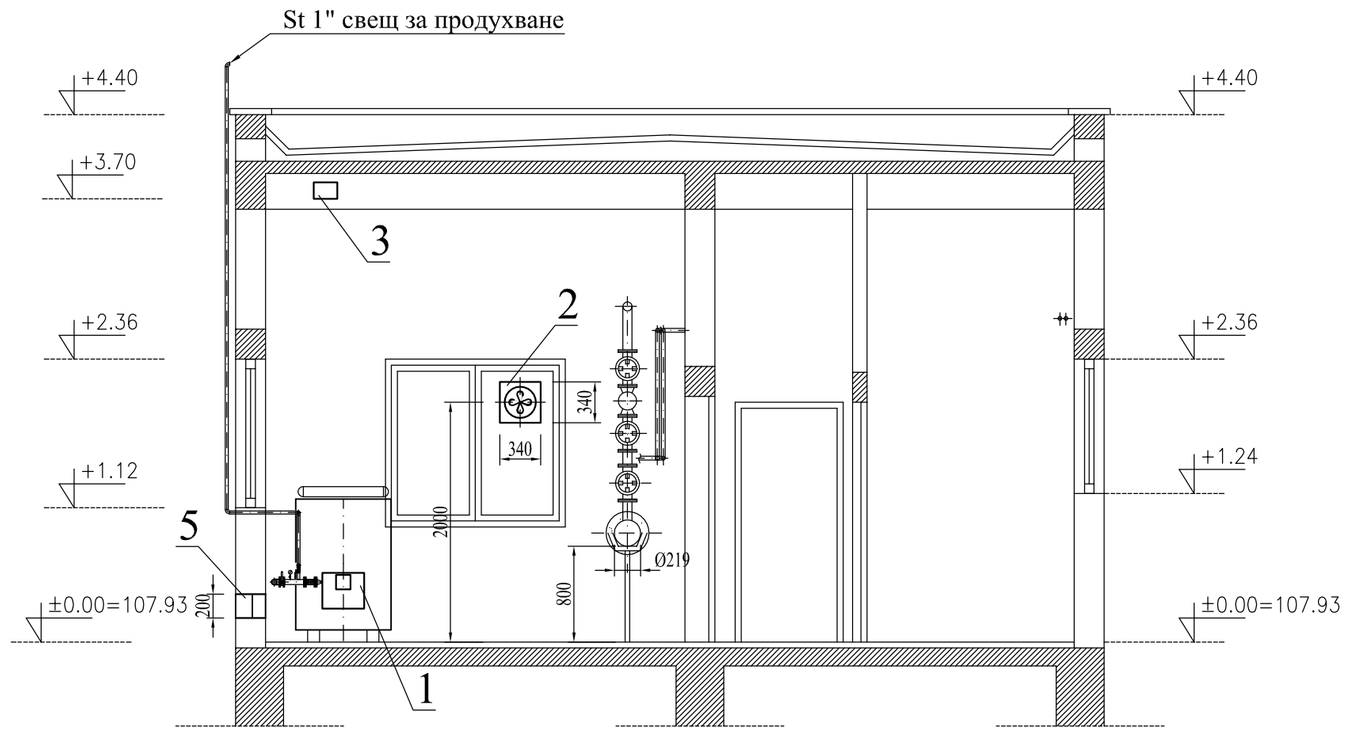

РАЗРЕЗ "А-А"

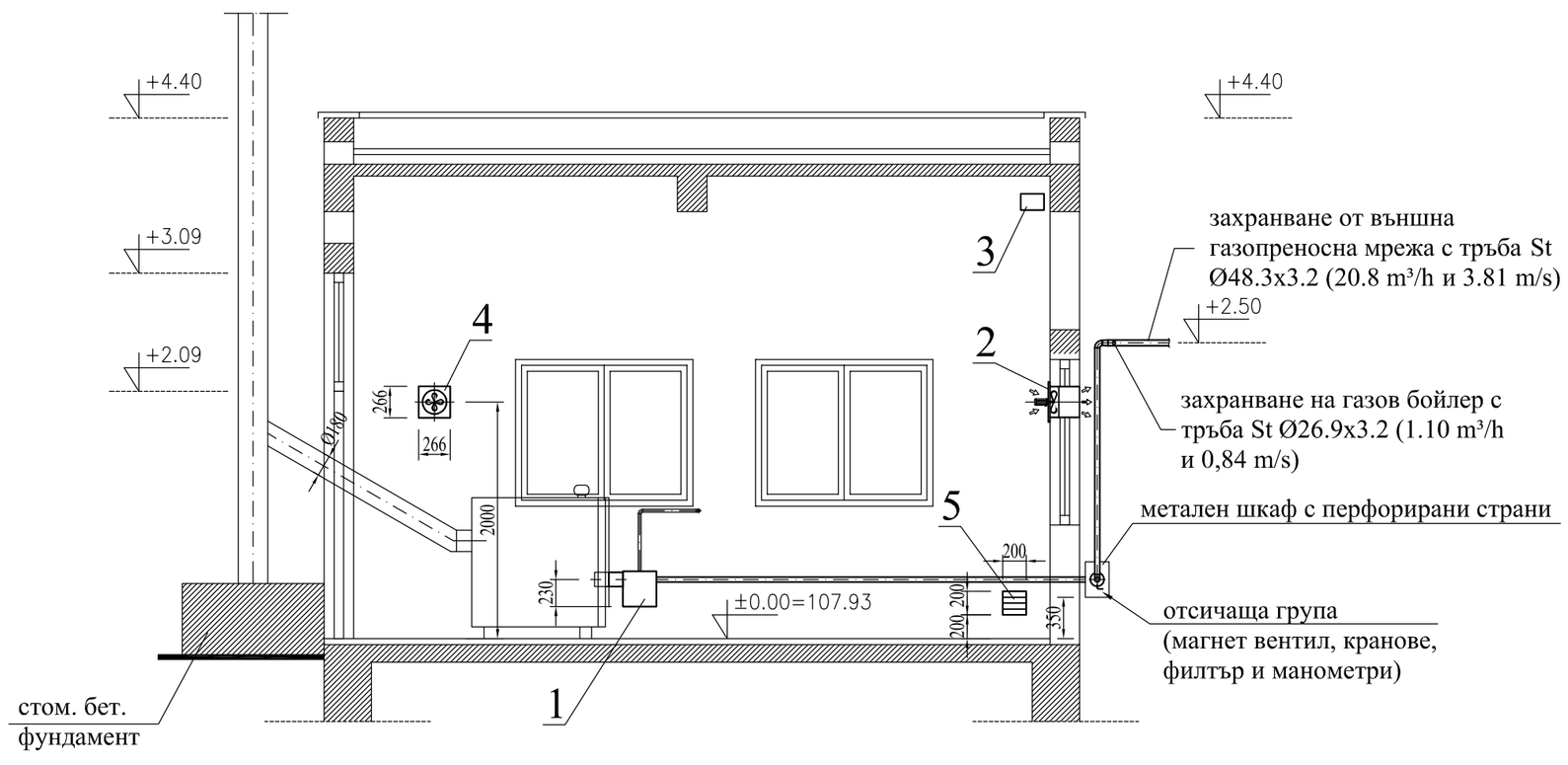

РАЗРЕЗ "Б-Б"

Забележка:
1. Всички размери по част ОВК са в милиметри (mm).

поз. No	Наименование	бр.	един. мощн. kW	един. тегло, kg
6	Стоящ - колонен газов бойлер, акумулиращ модел **Ariston SGA 200**; отворена горивна камера с естествена тяга; разход на гориво: природен газ G20 1.10 nm³/h; капацитет: 195 L; размери: височина 1700mm, диаметър Ø495 мм	1	10.1	256
5	Трансферна решетка, размери: 200x200mm и ширина 110mm; комплект с груб филтър и външна и вътрешна декоративна решетка	1	-	2.40
4	Осов вентилатор за стенен монтаж, модел BASIC 200 с дебит V=320 m³/h; напрежение 230V; размери: 266x266mm / Ø212mm и L= 85mm; комплект с гравитационна клапа	1	0.10	3.00
3	Газдетекторна централа за стена - за един каталитичен датчик (ST 441)	2	0,25	1,0
2	Взривозащитен осов вентилатор за стенен монтаж, модел PLATE-M ATEX 254T Small с дебит V=600 m³/h; напрежение 400V; размери: 340x340mm / Ø260mm и L= 270mm; комплект с гравитационна клапа	1	0.15	18.0
1	Едностепенна комбинирана горелка, модулираща Riello 40 модел DS 17 с мощност 197 kW, комплект с мултиблок за присъединяване; разход на гориво: нафта - 16,7 kg/h, природен газ G20 19,77 nm³/h; ел.захранване Ph/V/Hz - 1/230/ 50 ~ 230 ±10%	1	0.32	46,0

Спесификация на машини и съоръжения

Съгласували:	част:	фамилия:	подпис:
	Арх.	арх. Димитров	
	Констр.	инж. Петрова	
	Електро	инж. Тодоров	
	ПБЗ	инж. Симов	
	ПБ	инж. Митрова	

"МИНПРОЕКТ" ЕАД

Възложител: "Мини Марица - Изток" ЕАД
Обект: "Мини Марица - Изток" ЕАД

Длъжност	Фамилия	Подпис	Дата
Р-л НАПРАВЛЕНИЕ	инж.Пандезов		06.2017
Главен ПРОЕКТАНТ	инж. Арсениев		
Р-Л ОТДЕЛ	инж. Христов		
ПРОЕКТАНТ	техн. Дебелянова		

Подобект: **Газифициране на котелно помещение в сграда с идентификатор 61460.506.6.14 находяща се в УПИ II₆, кв. 58 с идентификатор 61460.506.6 по КК и КР на гр.Радиево, общ.Радиево, обл.Стара Загора**

Чертеж:
Котелно помещение - разпределение на кота ±0.00, разрез "А-А" и разрез "Б-Б"

Инвентарен N 546 - 2017

фаза	шифър	мащаб
РП	491	1:50

лист N 1 Брой на листовете 4

ЧАСТ: ОВК