ПРИЛОЖЕНИЕ №5Г.1

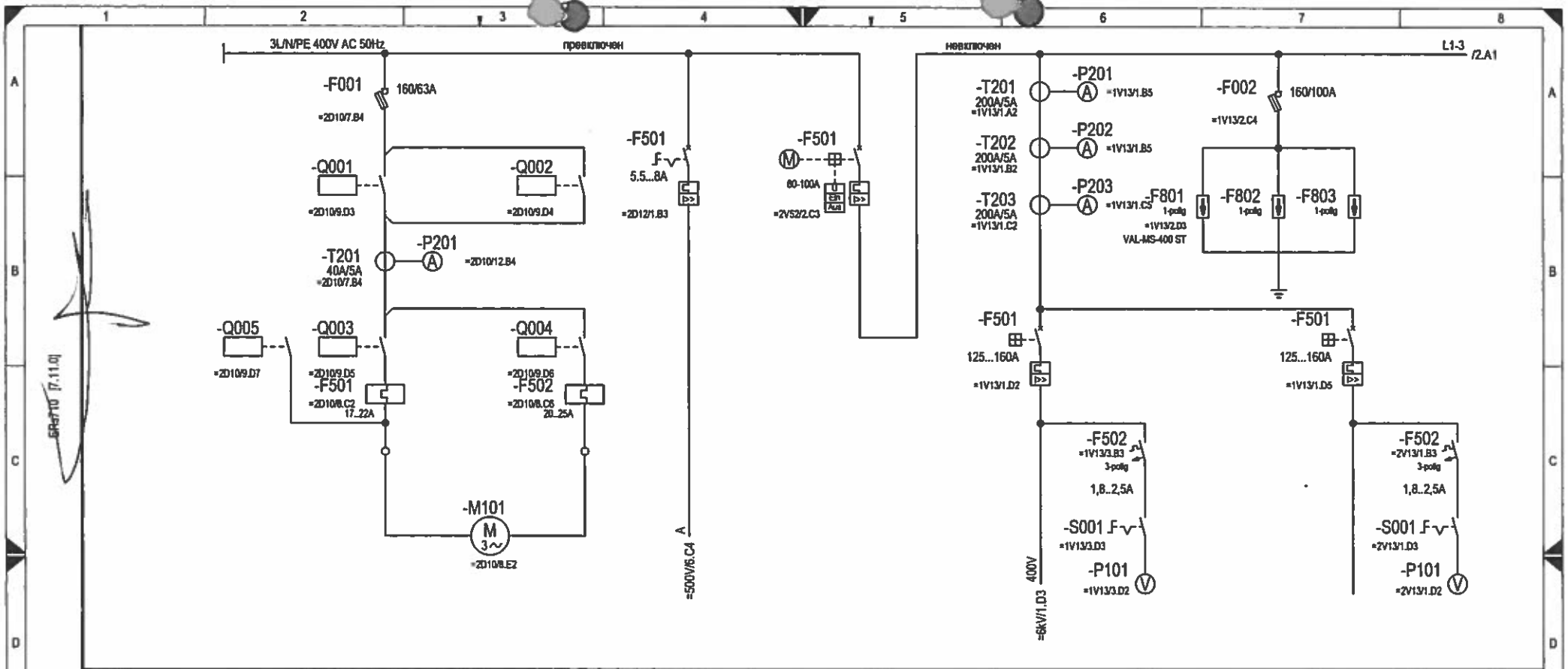

уредба	=2D10	=2D12	=2V52	=1V13	=2V13
наименование	въртящ механизъм претоварна стрела	въртящ механизъм претоварна стрела електрохидравлична спирачка	съединител аварен стоп	захранване 400V от осветителен трансформатор	помощно захранване 400V
мощност (kW)	6,5/12,5	0,6kVA		100kVA	
напречно сечение (mm²)	3x NSSHoeu-I 4x4	NSSHoeu-I 4x2,5		H07RN-F 4G50	H07RN-F 4G50
електроразпределително устройство	-F003 =2D10/12.B5 2-polig C4A; -K101 =2D10/11.D3 24VDC; -K001 =2D10/11.D5 24VDC; -F002 =2D10/9.A3 2-polig C6A; -K201 =2D10/11.D4 24VDC; -K002 =2D10/11.D6 24VDC; +6F1	+6F1	-K301 =2V52/5.D3 24VDC; -K101 =2V52/5.D2 24VDC; -K001 =2V52/5.D4 24VDC; -K003 =2V52/5.D6 24VDC; -K002 =2V52/5.D5 24VDC; +6F1	+6F2	+6F2

R.	Änderung	Datum	Name	Norm
A		01.06.2016	AUC	Bearbeiter
0		01.06.2016	AUC	Geprüft
		Datum		26.05.2016
				Hristov
				Fister

MINES MARITSA IZTOK-AD
MINE TROYANOVO

ACTEMIUM

Ursprung | Ersatz für | Ersatz durch

укрепване ERs710
400V- електроразпределително устройство
генерален план

338131 - =400V (3)

=400V

000 - =400V (3)

Blatt 1
26 Bl.

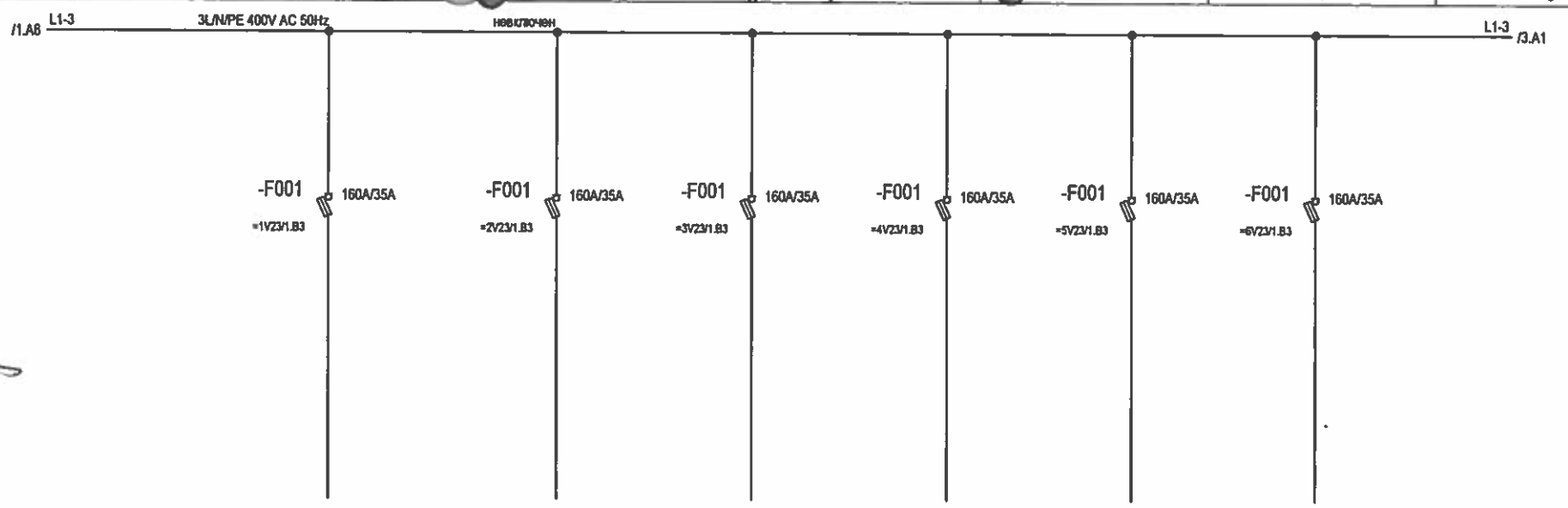

уредба	=1V23	=2V23	=3V23	=4V23	=5V23	=6V23		
наименование	подразпределение кабина на манипуланта ляво +52	подразпределение кабина разтоварване	подразпределение работилница	подразпределение машинна зала	подразпределение зала на лебедките	подразпределение стая за почивка		
мощност (kW)								
напречно сечение (mm²)	NSSHoeu-I 5x4	NSSHoeu-I 5x4	NSSHoeu-I 5x4	NSSHoeu-I 5x4	NSSHoeu-I 5x4	NSSHoeu-I 5x4		
електроразпределително устройство	+6F2	+6F2	+6F2	+6F2	+6F2	+6F2		

R.	Änderung	Datum	Name	Norm		Ursprung	Ersatz für	Ersatz durch
				Datum	26.05.2016			
A		01.06.2016	AUC	Bearbeiter	Hristov			
D		01.06.2016	AUC	Geprüft	Fiater			

MINES MARITSA IZTOK-AD
MINE TROYANOVO

ACTEMIUM

укрепване ERs710
400V- електроразпределително устройство
генерален план

338131 - =400V (3)

000 - =400V (3)

=400V

Blatt 2
26 Bl.

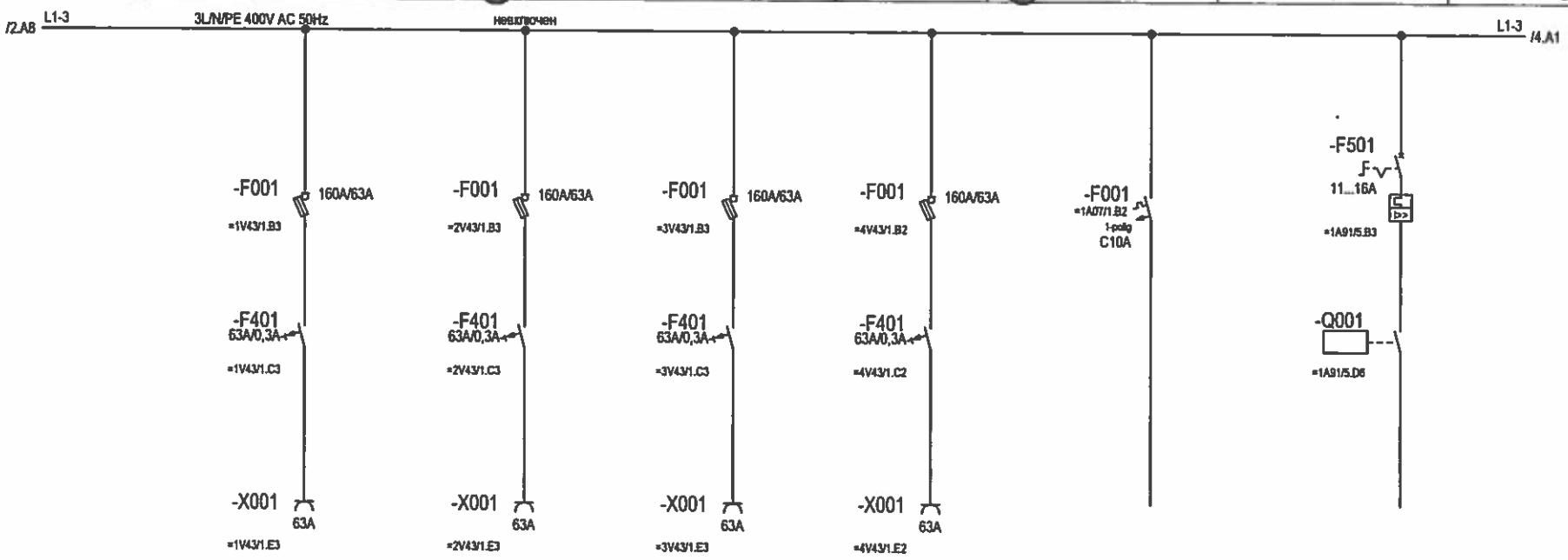

уредба	=1V43	=2V43	=3V43	=4V43	=1A07	=1A91
наименование	комбинация от контакти машинна зала	вулканизационна щекдоза I разтоварна лента	вулканизационна щекдоза II разтоварна лента	комбинация от контакти ходов механизъм	снабдяване RAMM уред	предупредителен сигнал за тръгване
мощност (kW)						
напречно сечение (mm²)	NSSHoeu-I 5x10	NSSHoeu-I 5x10	NSSHoeu-I 5x10	NSSHoeu-I 5x10	NSSHoeu-I 3x1,5	NSSHoeu-I 5x2,5
електроразпределително устройство	+6F2	+6F2	+6F2	+6F2	+6F2	-F001 =1A91/5.B6 2-polig C4A -K101 =1A91/6.E7 24VDC +6F2

A		01.06.2016	AUC	Bearbeiter	Hristov
0		01.06.2016	AUC	Geprüft	Fister
R.	Änderung	Datum	Name	Norm	

Datum 26.05.2016

MINES MARITSA IZTOK-AD
MINE TROYANOVO

ACTEMIUM

Ursprung | Ersatz für | Ersatz durch

укрепване ERs710
400V- електроразпределително устройство
генерален план

338131 - =400V (3)

000 - =400V (3)

=400V

Blatt 3
26 Bl.

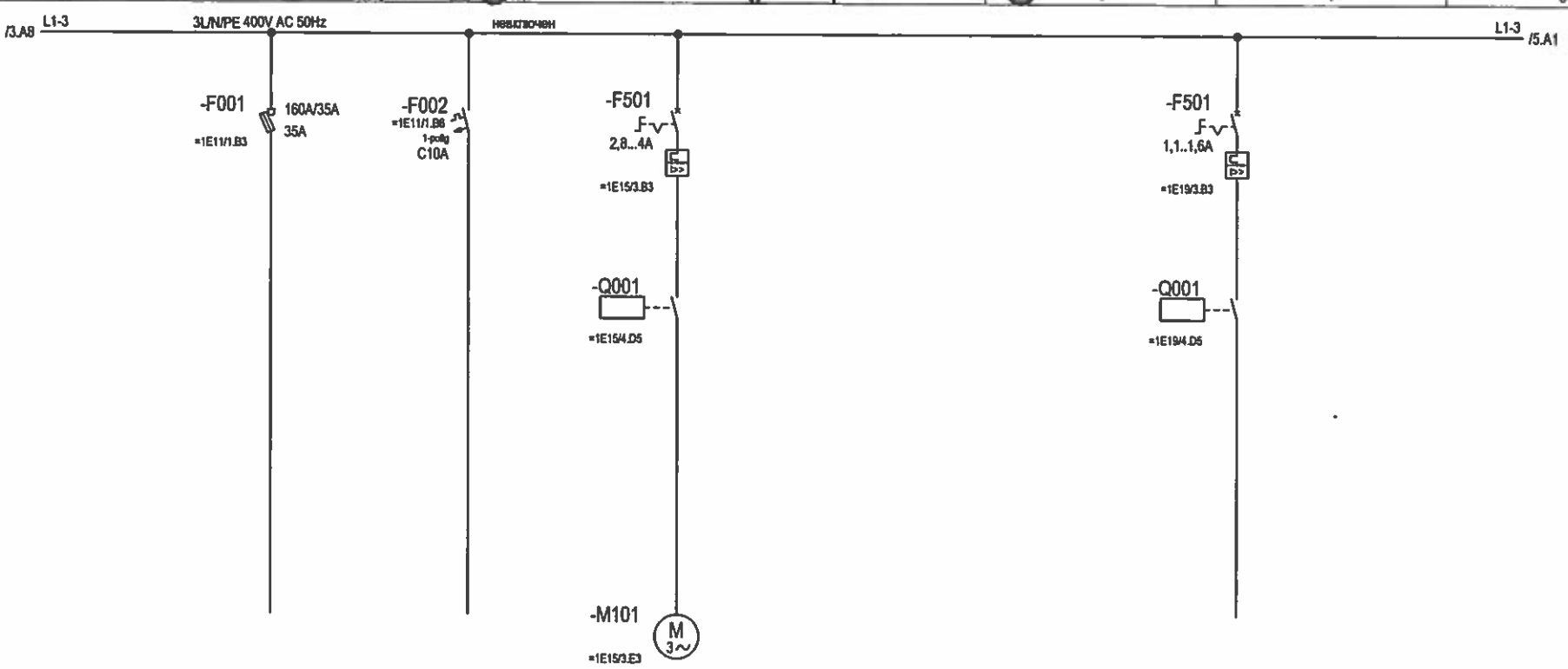

ERs710 [7.11.0]

уредба	=1E11	=1E15		=1E19	
наименование	кофова верига течностен анласер	кофова верига основно задвижване маслена помпа		подсигурителен куплунг	
мощност (kW)		1,4		0,8	
напречно сечение (mm²)	NSSHoeu-I 5x2,5 NSSHoeu-I 3x2,5	NSSHoeu-I 4x2,5		NSSHoeu-I 4x2,5	
електроразпределително устройство	-K101 24VDC +6F2	-F002 =1E15/4.B5 2-polig C4A -K101 =1E15/6.D3 24VDC +6F2		-F002 =1E19/4.B5 2-polig C4A -K101 =1E19/6.D3 24VDC +6F2	

				Datum	26.05.2016
A		01.06.2016	AUC	Bearbeiter	Hristov
0		01.06.2016	AUC	Geprüft	Fister
R.	Änderung	Datum	Name	Norm	

MINES MARITSA IZTOK-AD
MINE TROYANOVO

Ursprung | Ersatz für | Ersatz durch

ACTEMIUM

укрепване ERs710
400V- електроразпределително устройство
генерален план

338131 - =400V (3)

000 - =400V (3)

=400V

Blatt 4
26 BL

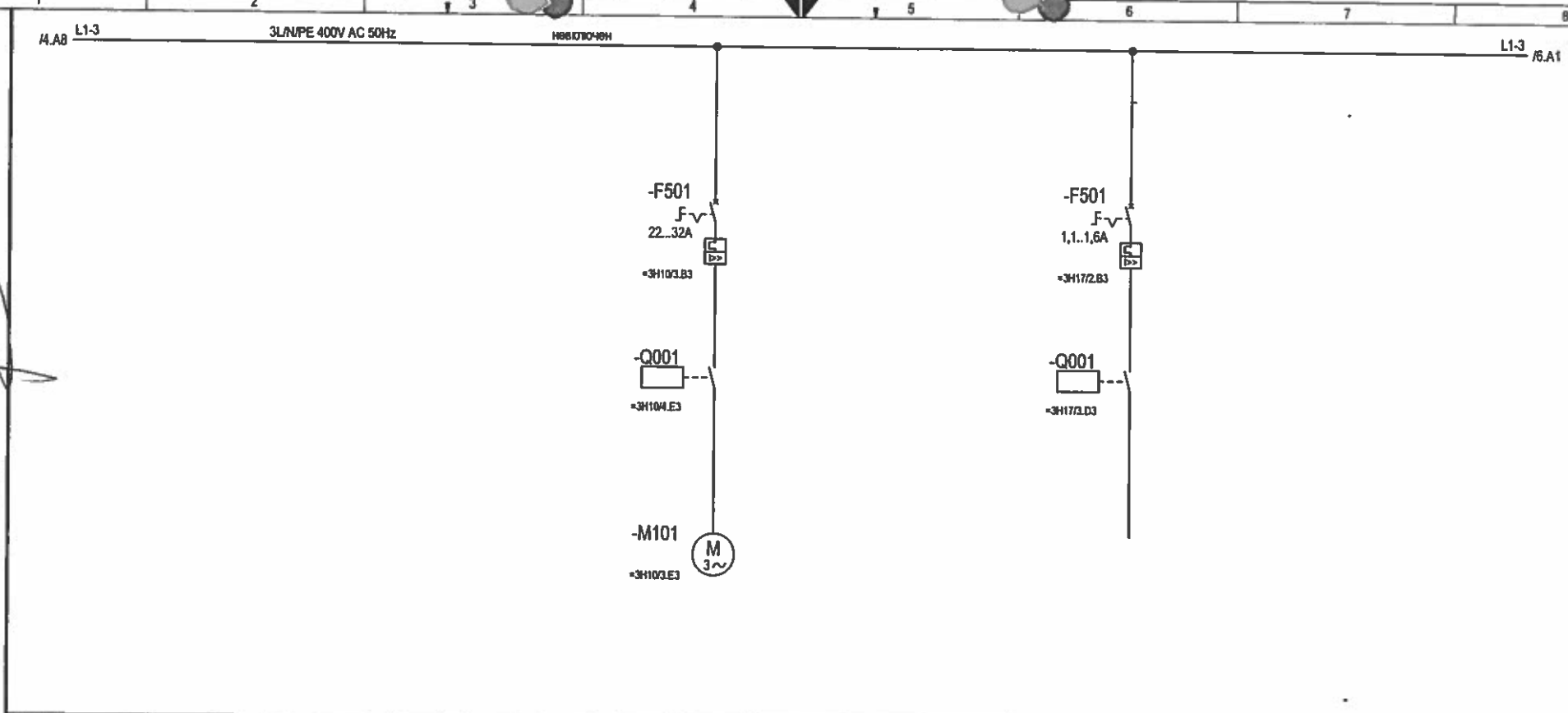

уредба	=3H10	=3H17	
наименование	хидравлична помпа люлеещ ръкав/откатна дъска	отопление резервоар за масло хидравлика люлеещ ръкав/откатна дъска	
мощност (kW)	15	0,3	
напречно сечение (mm²)	NSSHoeu-I 4x4	NSSHoeu-I 3x2,5	
електроразпределително устройство	-F002 =3H10/4.A3 2-polig C6A -K101 =3H10/6.D3 24VDC -K501 =3H10/4.E7 230VAC -K101 =4H10/1.D2 24VDC -K201 =4H10/1.D3 24VDC -K301 =4H10/1.D4 24VDC -K101 =5H10/3.D3 24VDC -K201 =5H10/3.D4 24VDC +6F2	-F002 =3H17/3.B3 2-polig C4A -K101 =3H17/3.E6 24VDC +6F2	

A	01.06.2016	AUC	Datum	26.05.2016	
0	01.06.2016	AUC	Gezeichnet	Hristov	
R. Änderung	Datum	Name	Norm		

MINES MARITSA IZTOK-AD
MINE TROYANOVO
Ursprung | Ersatz für | Ersatz durch

ACTEMIUM

укрепване ERs710
400V- електроразпределително устройство
генерален план

338131 - =400V (3)

000 - =400V (3)

=400V

Blatt 5
26 BL

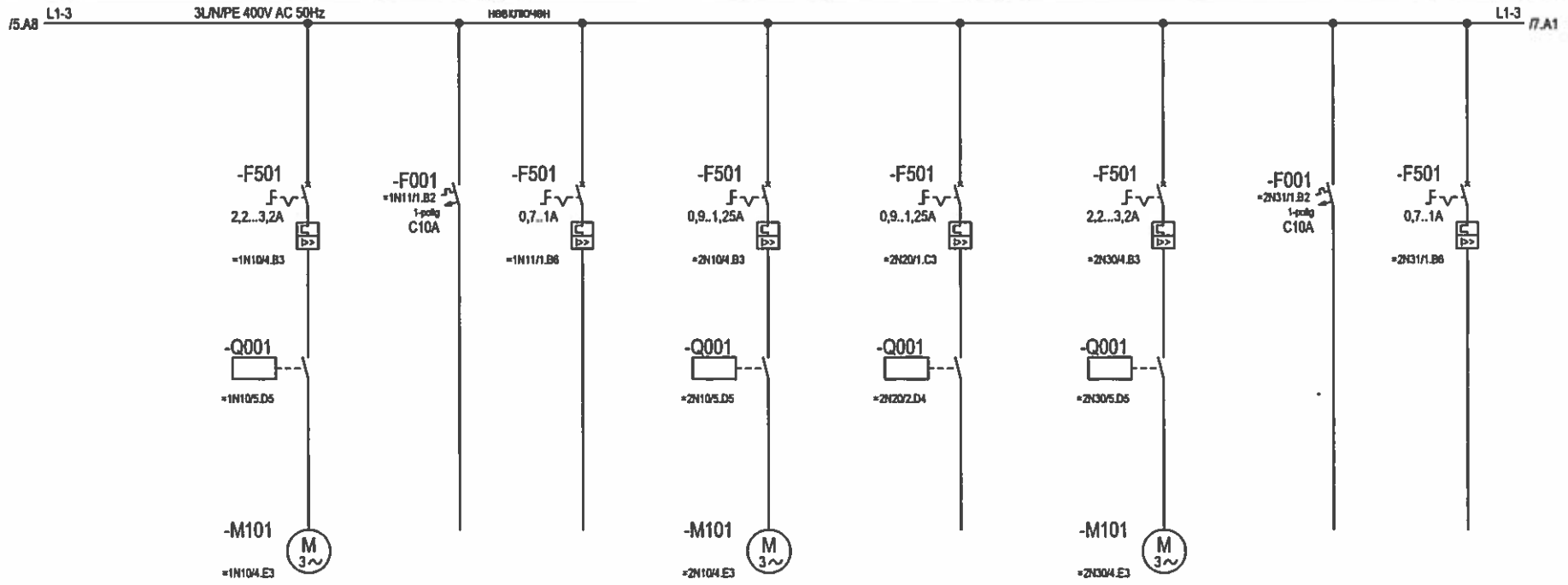

уредба	=1N10	=1N11	=2N10	=2N20	=2N30	=2N31
наименование	мазилна инсталация ходов механизъм	превключване на управлението мазилна инсталация ходов механизъм	мазилна инсталация въртящ механизъм ВО	резерва	мазилна инсталация кофова верига	превключване на управлението мазилна инсталация кофова верига
мощност (kW)	0,75		0,37		0,75	
напречно сечение (mm²)	NSSHoeu-I 4x2,5	NSSHoeu-I 3x1,5 / NSSHoeu-I 4x1,5	NSSHoeu-I 4x2,5		NSSHoeu-I 4x2,5	NSSHoeu-I 3x1,5 / NSSHoeu-I 4x2,5
електроразпределително устройство	-F002 =1N10/5.B5 2-polig C4A; -K101 =1N10/7.D3 24VDC; +6F2	+6F2	-F002 =2N10/5.B5 2-polig C4A; -K101 =2N10/7.D3 24VDC; +6F2	-K101 =2N20/4.D3 24VDC; +6F2	-F002 =2N30/5.B5 2-polig C4A; -K101 =2N30/7.D4 24VDC; +6F2	+6F2

			Datum	26.05.2016		
A		01.06.2016	AUC	Bearbeiter	Hristov	
0		01.06.2014	AUC	Geprüft	Fleier	
R.	Änderung	Datum	Name	Norm		

MINES MARITSA IZTOK-AD
MINE TROYANOVO

ACTEMIUM

Ursprung | Ersatz für | Ersatz durch

укрепване ERs710
400V- електроразпределително устройство
генерален план

338131 - =400V (3)

000 - =400V (3)

=400V

Blatt 6
26 Bl.

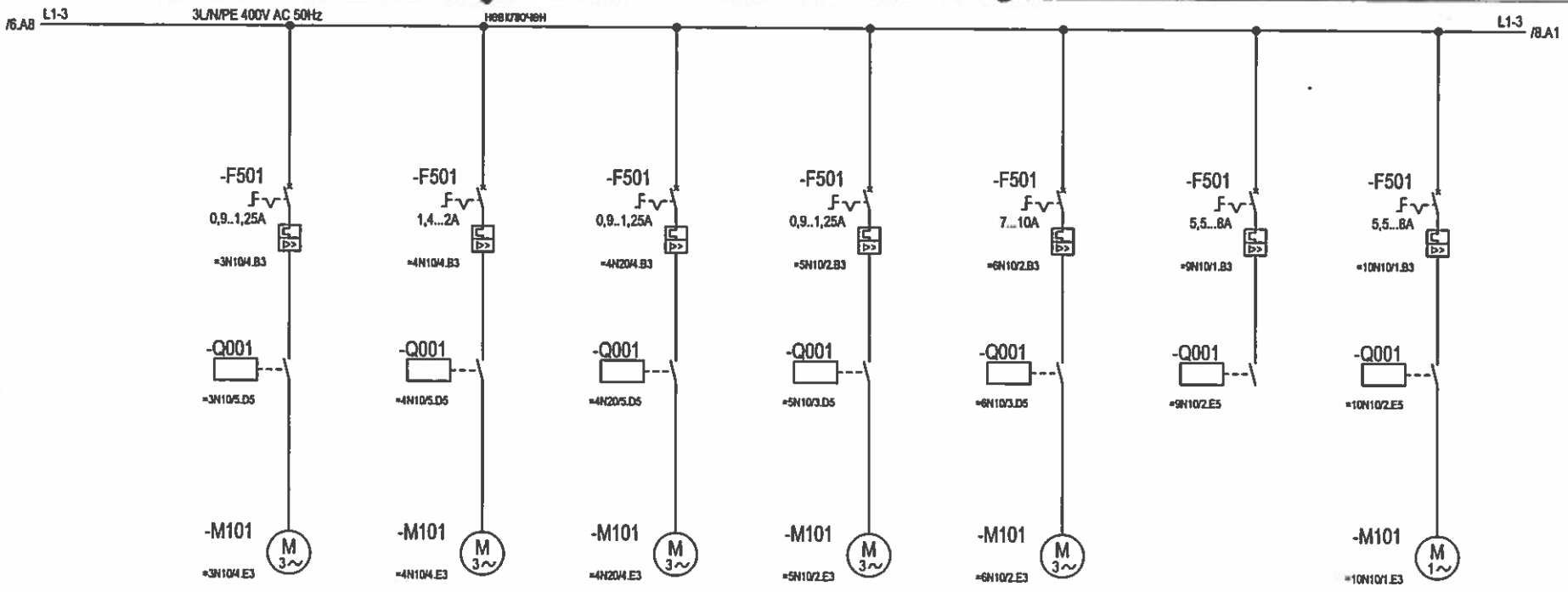

уредба	=3N10	=4N10	=4N20	=5N10	=6N10	=9N10	=10N10
наименование	мазилна инсталация стрела за баланс	мазилна инсталация въртящ се диск	мазилна инсталация разтоварна лента	мазилна инсталация кула	хидравлична помпа защита за кръстообразното въже	пожарна помпа	умивалник
мощност (kW)	0,37	0,37	0,37	0,37	4	3	1
напречно сечение (mm²)	NSSHoeu-I 4x2,5	NSSHoeu-I 4x2,5	NSSHoeu-I 4x2,5	NSSHoeu-I 4x2,5	NSSHoeu-I 4x2,5	NSSHoeu-I 4x2,5	NSSHoeu-I 4x2,5
електроразпределително устройство	-F002 =3N10/5.B5 2-polig C4A -K101 =3N10/7.D3 24VDC +6F2	-F002 =4N10/5.B5 2-polig C4A -K101 =4N10/7.D3 24VDC +6F2	-F002 =4N20/5.B5 2-polig C4A -K101 =4N20/7.D3 24VDC +6F2	-F002 =5N10/3.B5 2-polig C4A -K101 =5N10/5.D3 24VDC +6F2	-F002 =6N10/3.B5 2-polig C4A -K101 =6N10/5.D3 24VDC +6F2	-F002 =9N10/2.A5 2-polig C4A -K101 =9N10/4.D3 24VDC +6F2	-F002 =10N10/2.A5 2-polig -K101 =10N10/4.D3 24VDC +6F2

R.	Änderung	Datum	Name	Norm
A		01.06.2016	AUC	Bearbeiter
B		01.06.2016	AUC	Geprüft

Datum	26.05.2016	
Bearbeiter	Hristov	
Geprüft	Fister	

MINES MARITSA IZTOK-AD
MINE TROYANOVO

ACTEMIUM

Ursprung | Ersatz für | Ersatz durch

управление ERs710
400V- електроразпределително устройство
генерален план

338131 - =400V (3)

000 - =400V (3)

=400V

Blatt 7
26 Bl.

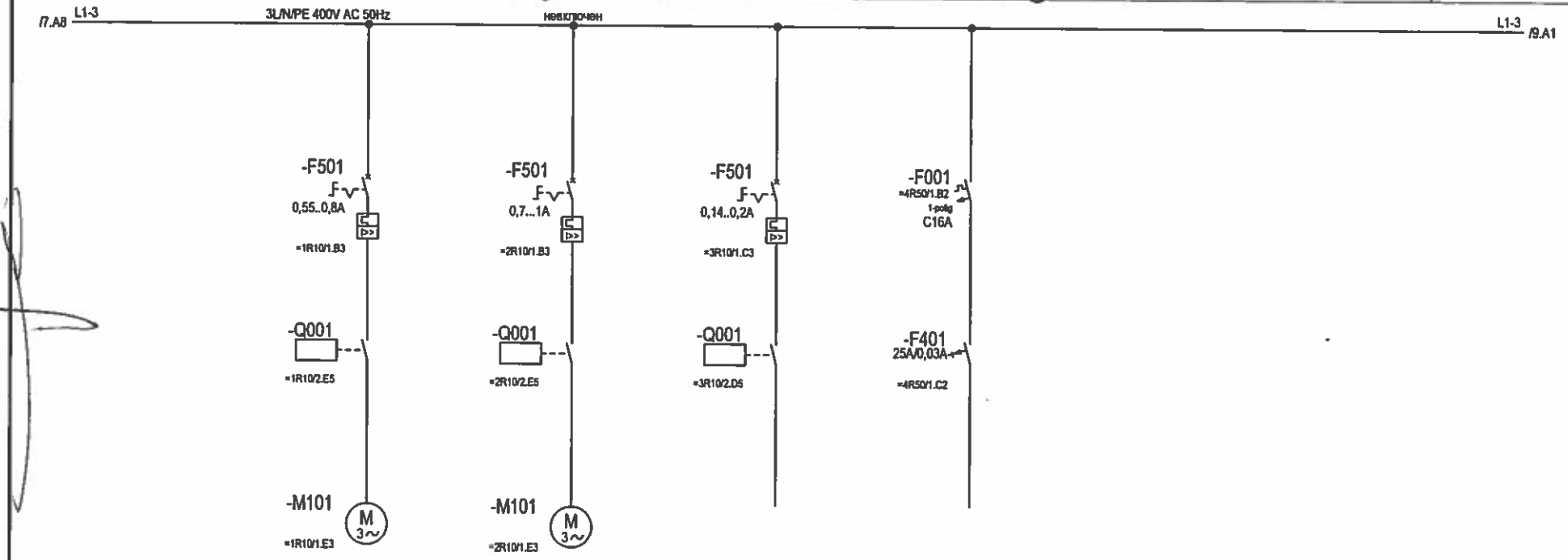

уредба	=1R10	=2R10	=3R10	=4R50				
наименование	прозорче за вентилация работилница	прозорче за вентилация ел. зала	резерва	отопление подсигурителен куплунг				
мощност (kW)	0,06	0,06		2				
напречно сечение (mm²)	NSSHoeu-I 4x2,5	NSSHoeu-I 4x2,5		NSSHoeu-I 3x2,5				
електроразпределително устройство	-F002 =1R10/2.B5 2-polig C4A -K101 =1R10/4.D3 24VDC +6F2	-F002 =2R10/2.B5 2-polig C4A -K101 =2R10/4.D3 24VDC +6F2	-K101 =3R10/4.D3 24VDC +6F2	+6F2				

R.	Änderung	Datum	Name	Norm	
A		01.06.2016	AUC	Bearbeiter	Hristov
B		01.06.2016	AUC	Geprüft	Fister
				Datum	28.06.2016

MINES MARITSA IZTOK-AD
MINE TROYANOVO

ACTEMIUM

Ursprung | Ersatz für | Ersatz durch

укрепване ERs710
400V- електроразпределително устройство
генерален план

338131 - =400V (3)

000 - =400V (3)

=400V

Blatt 8
26 Bl.

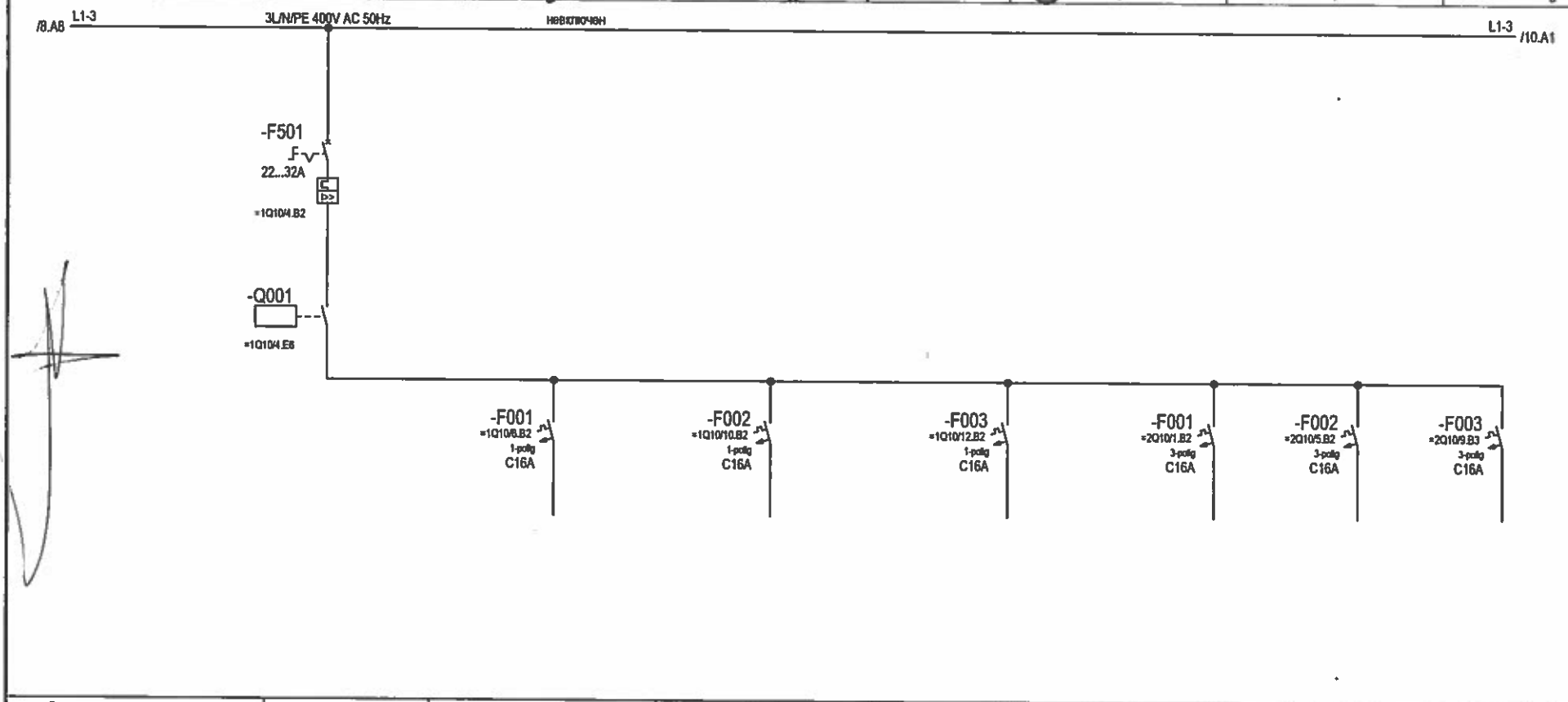

ERs710 [7.11.0]

уредба	=1Q10	=1Q10	=1Q10	=1Q10	=2Q10	=2Q10	=2Q10
наименование	общо осветление	осветление ролкова глава /покрив/ стрела за баланс	осветление стълба вход към кабина на манипулянта	осветление обхват въртящ се диск преход разтоварна лента	осветление разтоварна лента	осветление ходов механизъм	осветление резерва
мощност (kW)							
напречно сечение (mm²)		NSSHoeu-I 5x4	NSSHoeu-I 3x2,5	NSSHoeu-I 3x2,5	NSSHoeu-I 5x4	NSSHoeu-I 5x2,5	
електроразпределително устройство	-F004 =1Q10/4.B6 2-polig C4A +6F3	+6F3	+6F3	+6F3	+6F3	+6F3	+6F3

R.	Änderung	Datum	Name	Norm		Ursprung	Ersatz für	Ersatz durch
				Datum	26.05.2016			
A		01.06.2016	AUC	Bearbeiter	Hristov			
0		01.06.2016	AUC	Geprüft	Fister			

MINES MARITSA IZTOK-AD
MINE TROYANOVO

ACTEMIUM

укрепване ERs710
400V- електроразпределително устройство
генерален план

338131 - =400V (3)

=400V

000 - =400V (3)

Blatt 9
26 Bl.

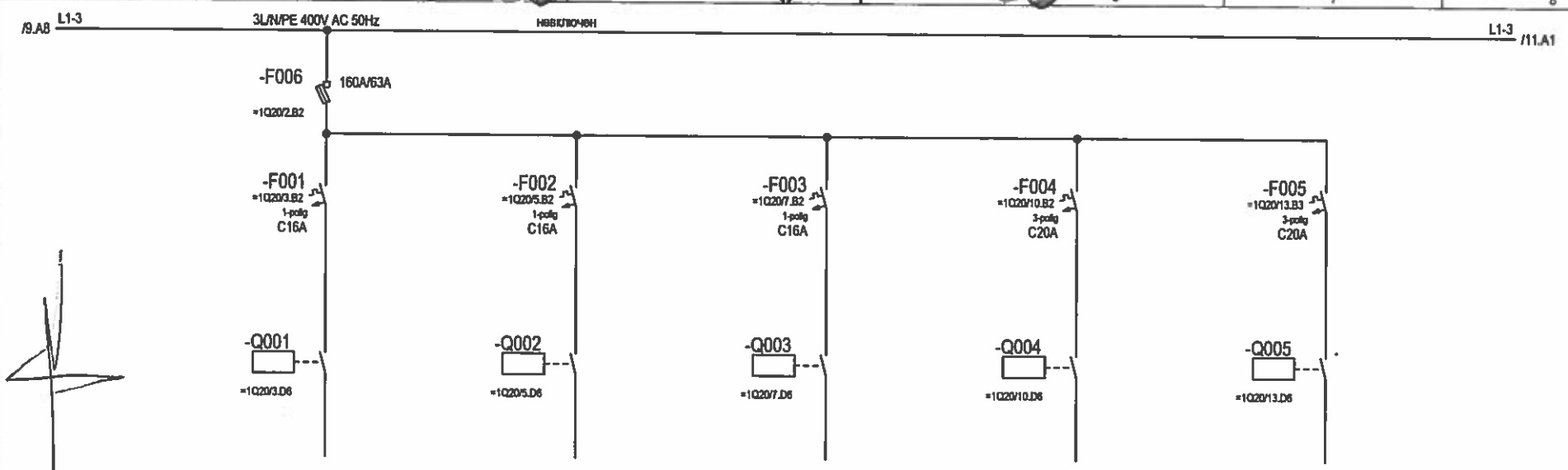

ERs710 [7.11.0]

уредба	=1Q20	=1Q20	=1Q20	=1Q20	=1Q20	
наименование	осветление на хода посока 1	резерва	работно осветление кофов водач	осветление на площа на среза ляво	осветление на площа на среза дясно	
мощност (kW)						
напречно сечение (mm²)	NSSHoeu-I 3x2,5		NSSHoeu-I 3x2,5	NSSHoeu-I 5x2,5	NSSHoeu-I 5x2,5	
електроразпределително устройство	-F007 =1Q20/3.B6 2-polig C4A -K101 =1Q20/4.D7 24VDC +6F3	-K102 =1Q20/6.D7 24VDC +6F3	-K103 =1Q20/9.D7 24VDC +6F3	-K104 =1Q20/12.D7 24VDC +6F3	-K105 =1Q20/15.D7 24VDC +6F3	

R.	Änderung	Datum	Name	Norm	
A		01.06.2016	AUC	Bearbeiter	Hristov
0		01.06.2016	AUC	Geprüft	Fister
				Datum	26.05.2016

MINES MARITSA IZTOK-AD
MINE TROYANOVO

Ursprung | Ersatz für | Ersatz durch

ACTEMIUM

укрепване ERs710
400V- електроразпределително устройство
генерален план

338131 - =400V (3)

000 - =400V (3)

=400V

Blatt 10
26 Bl.

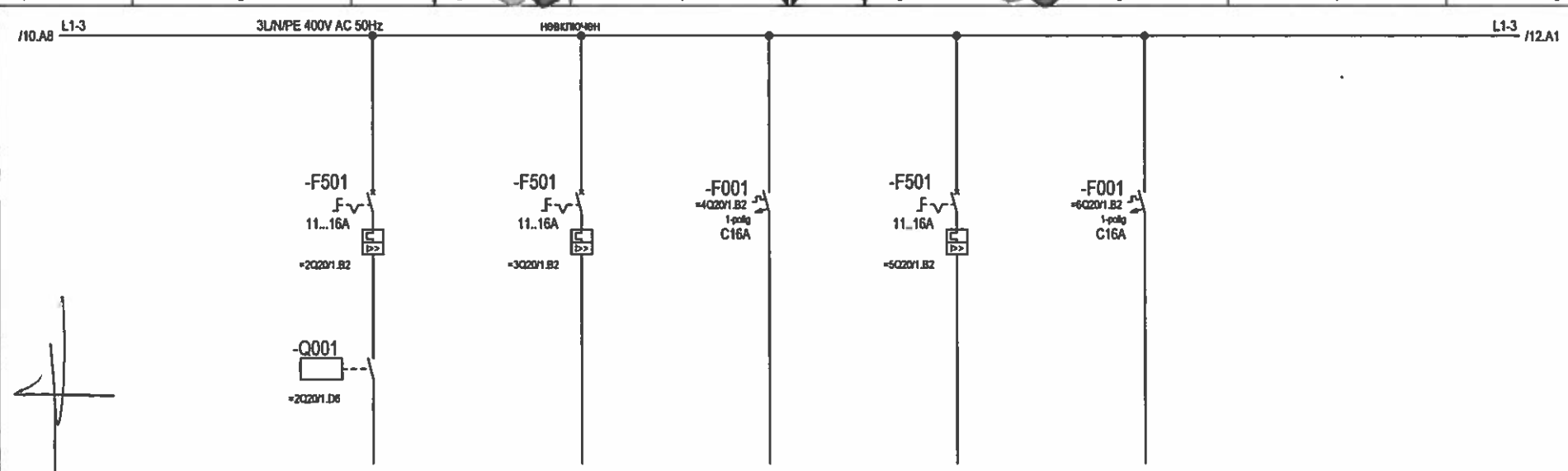

уредба	=2Q20	=3Q20	=4Q20	=5Q20	=6Q20	
наименование	прожектор ръкав разтоварна лента	осветление зала на лебедките	осветление машинна зала	осветление ел зала/помещение за трансформаторите	осветление колона	
мощност (kW)						
напречно сечение (mm²)	NSSHoeu-I 5x4	NSSHoeu-I 5x4	NSSHoeu-I 3x2,5	NSSHoeu-I 3x2,5	NSSHoeu-I 3x2,5	
електроразпределително устройство	-F001 =2Q20/1.B6 2-polig C4A -K101 =2Q20/3.E7 24VDC +6F3	+6F3	+6F3	+6F3	+6F3	

			Datum	26.05.2016	
A		01.06.2016	AUC	Bearbeiter	Hristov
0		01.06.2016	AUC	Geprüft	Fister
R.	Änderung	Datum	Name	Norm	

MINES MARITSA IZTOK-AD
MINE TROYANOVO

Ursprung | Ersatz für | Ersatz durch

ACTEMIUM

укрепване ERs710
400V- електроразпределително устройство
генерален план

338131 - =400V (3)

000 - =400V (3)

=400V

Blatt 11
26 Bl.

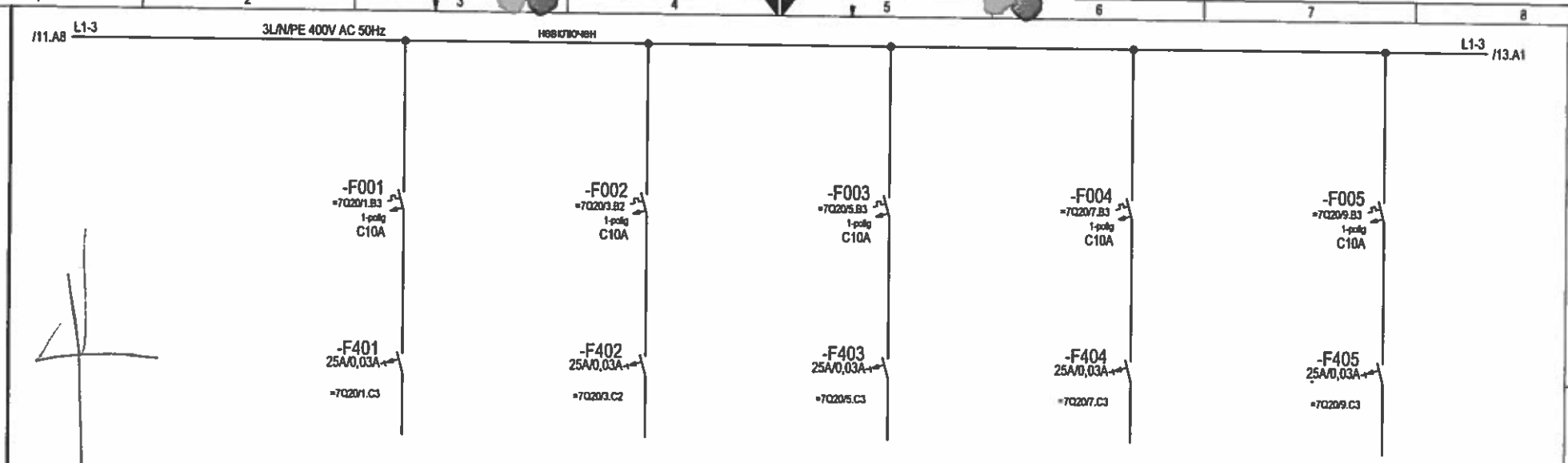

уредба	=7Q20					
наименование	осветление/контакти SC-купии (+3SC1)	осветление/контакти SC-купии (+4SC1)	осветление/контакти SC-купии (+21SC1)	осветление/контакти SC-купии (+22SC1)	осветление/контакти SC-купии (+23SC1)	
мощност (kW)						
напречно сечение (mm²)	NSSHoeu-I 3x2,5	NSSHoeu-I 3x2,5	NSSHoeu-I 3x2,5	NSSHoeu-I 3x2,5	NSSHoeu-I 3x2,5	
електроразпределително устройство	+6F3	+6F3	+6F3	+6F3	+6F3	

R.	Änderung	Datum	Name	Name	Datum 25.05.2016
A		01.06.2016	AUC	Bearbeiter	Hristov
B		01.06.2016	AUC	Geprüft	Fister

MINES MARITSA IZTOK-AD
MINE TROYANOVO

ACTEMIUM

Ursprung | Ersatz für | Ersatz durch

укрепване ERs710
400V- електроразпределително устройство
генерален план

338131 - =400V (3)

=400V

000 - =400V (3)

Blatt 12
26 Bl.

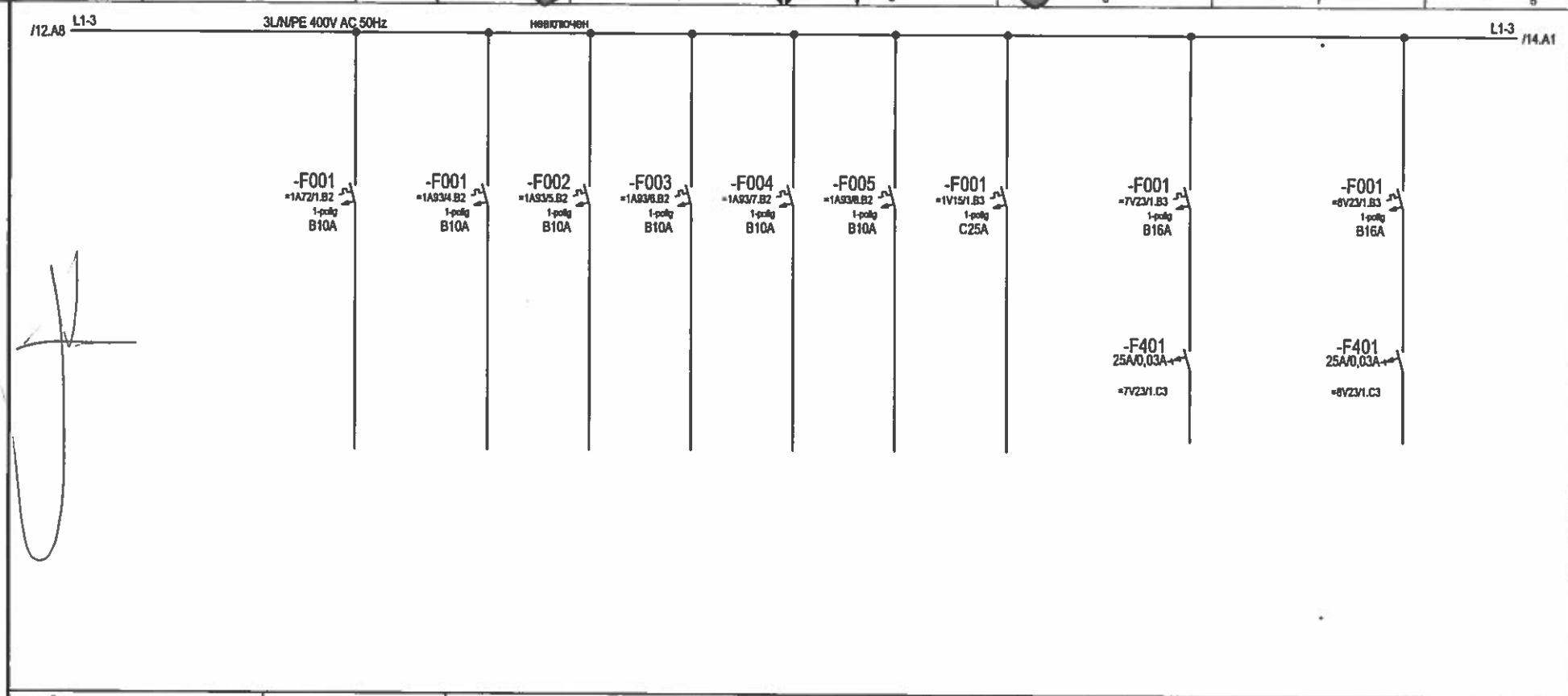

уредба	=1A72	=1A93	=1V15	=7V23	=8V23	
наименование	пожароизвестителна у-ба	230 волта захранване камера	батерийна уредба уредба за аварийно осветление	комбинация от контакти ел. зала	комбинация от контакти резерва	
мощност (kW)		10A				
напречно сечение (mm²)	NSSHoeu-I 3x1,5	NSSHoeu-I 3x1,5	NSSHoeu-I 3x2,5			
електроразпределително устройство	+6F3	+6F3	+6F3	+6F3	+6F3	

R.	Änderung	Datum	Name	Norm	Datum	26.05.2016
A		01.06.2016	AUC	Bearbeiter	Hristov	
0		01.06.2016	AUC	Geprüft	Fister	

Ursprung | Ersatz für | Ersatz durch

MINES MARITSA IZTOK-AD
MINE TROYANOVO

ACTEMIUM

укрепване ERs710
400V- електроразпределително устройство
генерален план

338131 - =400V (3)

000 - =400V (3)

=400V

Blatt 13
26 Bl.

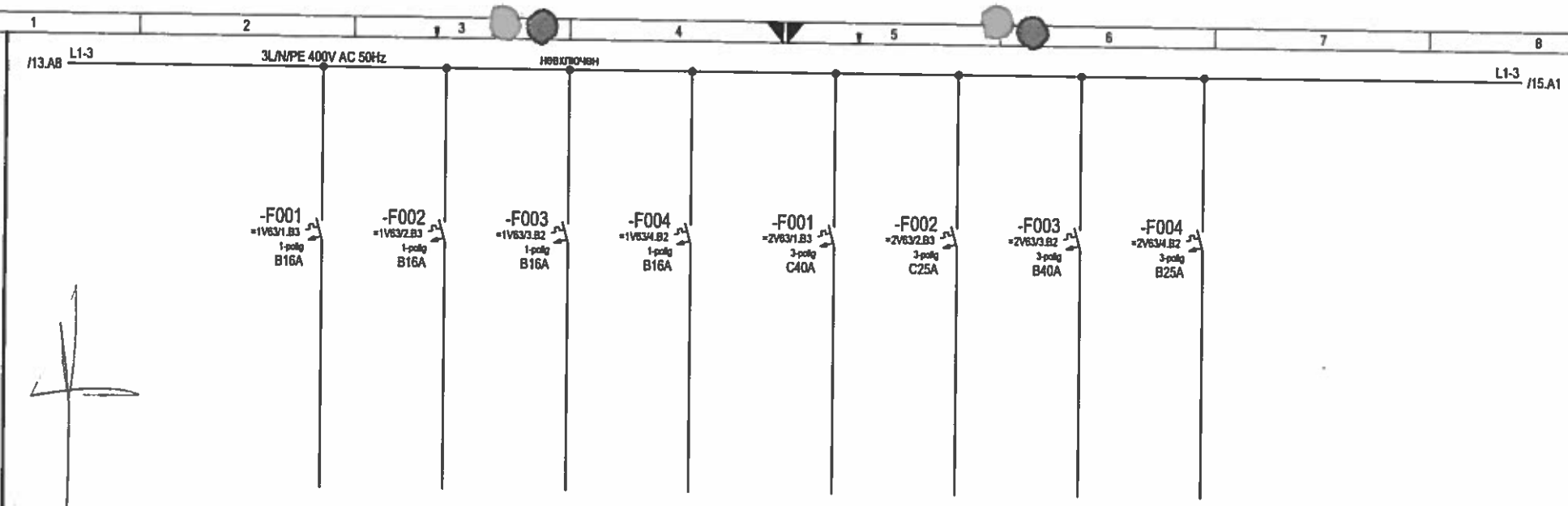

уредба	=1V63	=2V63	
наименование	резерва	резерва	
мощност (kW)			
напречно сечение (mm²)			
електроразпределително устройство	+6F3	+6F3	

R.	Änderung	Datum	Name	Datum	26.05.2016
A		01.06.2016	AUC	Bearbeiter	Hristov
0		01.06.2016	AUC	Geprüft	Ejster

Ursprung | Ersatz für | Ersatz durch

MINES MARITSA IZTOK-AD
MINE TROYANOVO

ACTEMIUM

укрепване ERs710
400V- електроразпределително устройство
генерален план

338131 - =400V (3)

=400V

000 - =400V (3)

Blatt 14
26 Bl.

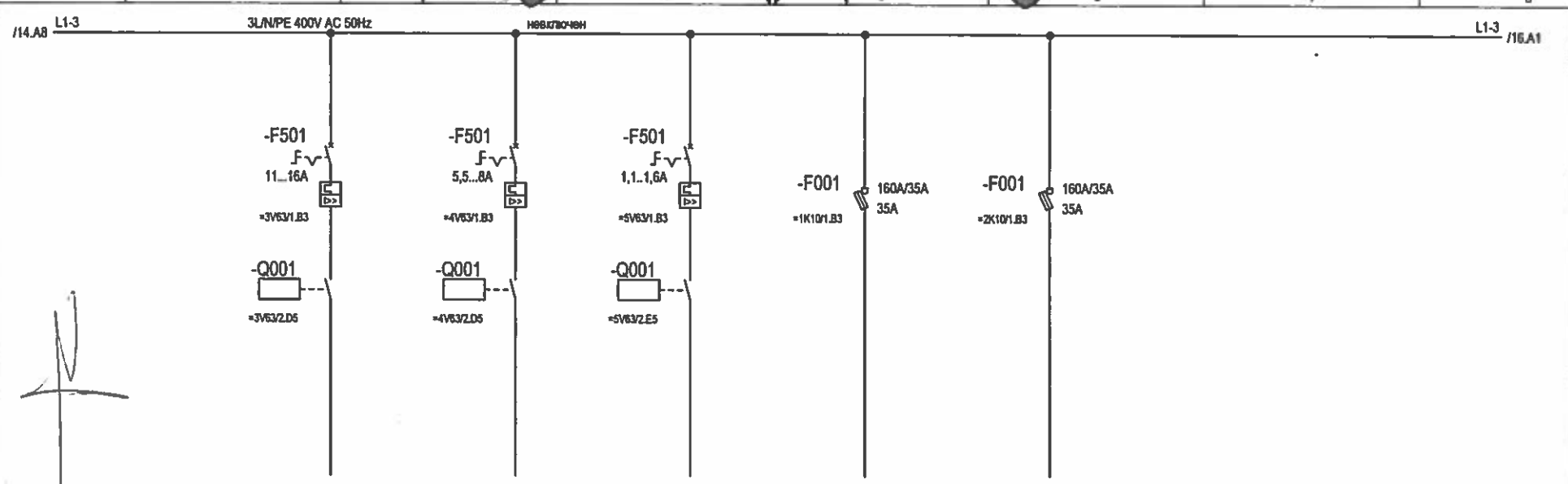

ERs710 [7.11.0]

уредба	=3V63	=4V63	=5V63	=1K10	=2K10	
наименование	резерва	резерва	резерва	кран стрела за баланс	електротелфер долен конзола на противотежест	
мощност (kW)					8/1,5	
напречно сечение (mm²)				NSSHoeu-I 4x6	NSSHoeu-I 4x6	
електроразпределително устройство	-F002 =3V63/2.B5 2-polig C4A -K101 =3V63/4.E4 24VDC +6F3	-F002 =4V63/2.B5 2-polig C4A -K101 =4V63/4.E4 24VDC +6F3	-F002 =5V63/2.B5 2-polig C4A -K101 =5V63/4.E4 24VDC +6F3	+6F3	+6F3	

R.	Änderung	Datum	Name	Norm		Ursprung	Ersatz für	Ersatz durch
				Datum	26.05.2016			
A		01.06.2016	AUC	Bearbeiter	Hristov			
0		01.06.2016	AUC	Geprüft	Fister			

MINES MARITSA IZTOK-AD
MINE TROYANOVO

ACTEMIUM

укрепване ERs710
400V- електроразпределително устройство
генерален план

338131 - =400V (3)

=400V

000 - =400V (3)

Blatt 15
26 Bl.

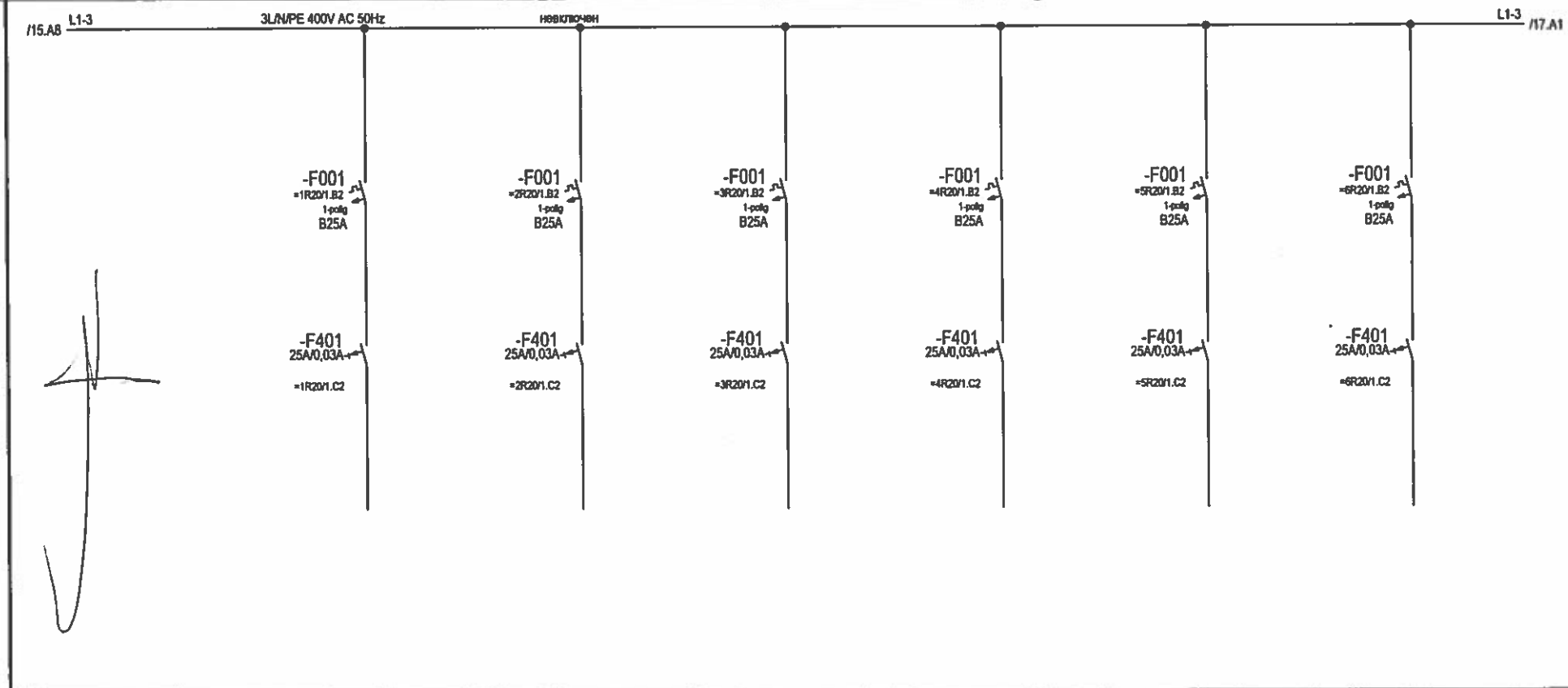

ERs710 [7.11.0]

уредба	=1R20	=2R20	=3R20	=4R20	=5R20	=6R20	
наименование	регулируем отопление маслена кабина	регулируем отопление помощение за почивка	регулируем отопление помещение за трансформаторите	регулируем отопление работилница	отопление резерва 1	отопление резерва 2	
мощност (kW)	2 x 2	2 x 2	2 x 2	2 x 2			
напречно сечение (mm²)	2 x NSSHoeu-I 3x2,5	2 x NSSHoeu-I 3x2,5	2 x NSSHoeu-I 3x2,5	2 x NSSHoeu-I 3x2,5			
електроразпределително устройство	+6F3	+6F3	+6F3	+6F3	+6F3	+6F3	

			Datum	26.05.2016	
A		01.06.2016	AUC	Bearbeiter	Hristov
B		01.06.2016	AUC	Geprüft	Fister
R.	Änderung	Datum	Name	Name	

MINES MARITSA IZTOK-AD
MINE TROYANOVO

ACTEMIUM

Ursprung | Ersatz für | Ersatz durch

укрепване ERs710
400V- електроразпределително устройство
генерален план

338131 - =400V (3)

000 - =400V (3)

=400V

Blatt 16
26 BL

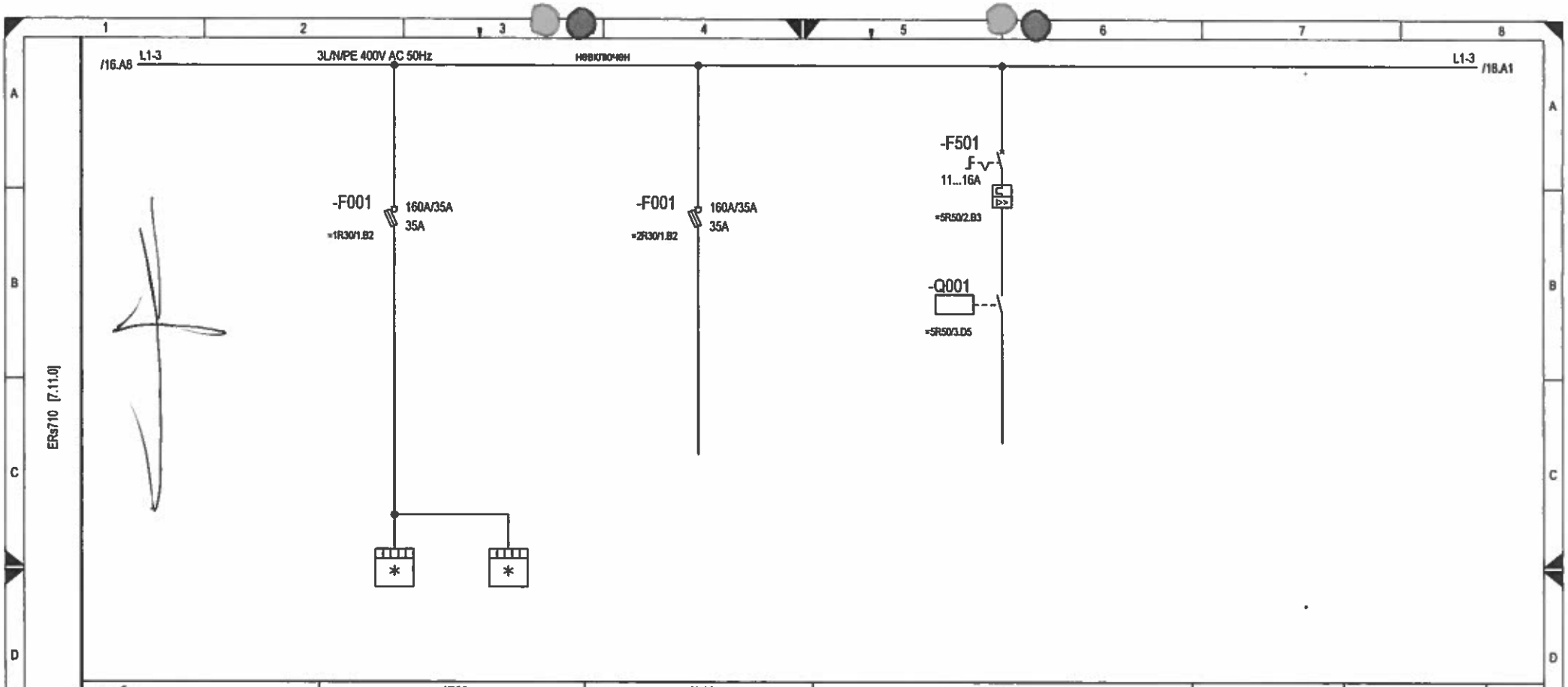

уредба	=1R30	=2R30	=5R50			
наименование	климатик ел. зала	климатик резерва	отопление пожарен резервоар			
мощност (kW)	2 x 5,3		2 x 2,2			
напречно сечение (mm²)	2 x NSSHoeu-I 3x2,5		NSSHoeu-I 5x2,5			
електроразпределително устройство	+6F3	+6F3	-F002 =5R50/3.B5 2-polig C4A -K101 =5R50/5.E4 24VDC +6F3			

			Datum	26.05.2016	
A		01.06.2016	AUC	Bearbeiter	Hristov
0		01.06.2016	AUC	Geprüft	Fister
R.	Änderung	Datum	Name	Name	

MINES MARITSA IZTOK-AD
MINE TROYANOVO

ACTEMIUM

Ursprung | Ersatz für | Ersatz durch

укрепване ERs710
400V- електроразпределително устройство
генерален план

338131 - =400V (3)

000 - =400V (3)

=400V

Blatt 17
26 BL

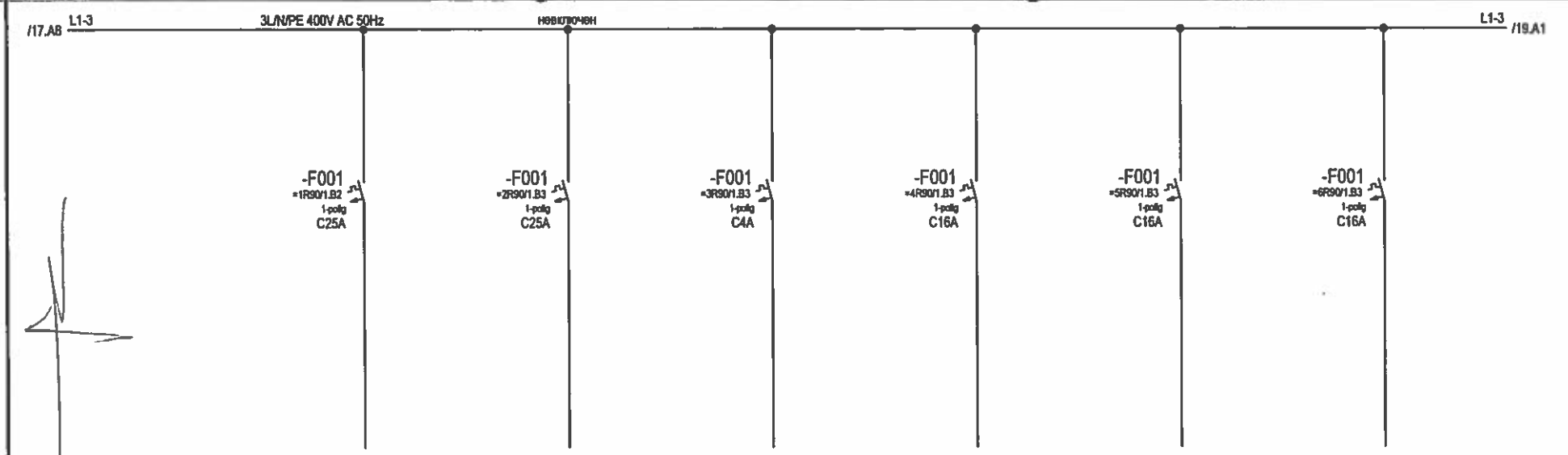

ERs710 [7.11.0]

уредба	=1R90	=2R90	=3R90	=4R90	=5R90	=6R90	
наименование	охлаждане инверторна уредба	охлаждане ел. разпределителен шкаф инверторна уредба	охлаждане шкаф с управлението +6LA1	охлаждане шкаф с управлението +51LA1	охлаждане резерва 1	охлаждане резерва 2	
мощност (kW)							
напречно сечение (mm²)	NSSHoeu-l 3x2,5		NSSHoeu-l 3x2,5	NSSHoeu-l 3x2,5			
електроразпределително устройство	+6F3	+6F3	+6F3	+6F3	+6F3	+6F3	

			Datum	26.05.2016	
A		01.06.2016	AUC	Bearbeiter	Hristov
0		01.06.2016	AUC	Geprüft	Fister
R.	Änderung	Datum	Name	Norm	

MINES MARITSA IZTOK-AD
MINE TROYANOVO

Ursprung | Ersatz für | Ersatz durch

ACTEMIUM

укрепване ERs710
400V- електроразпределително устройство
генерален план

338131 - =400V (3)

000 - =400V (3)

=400V

Blatt 18
26 Bl.

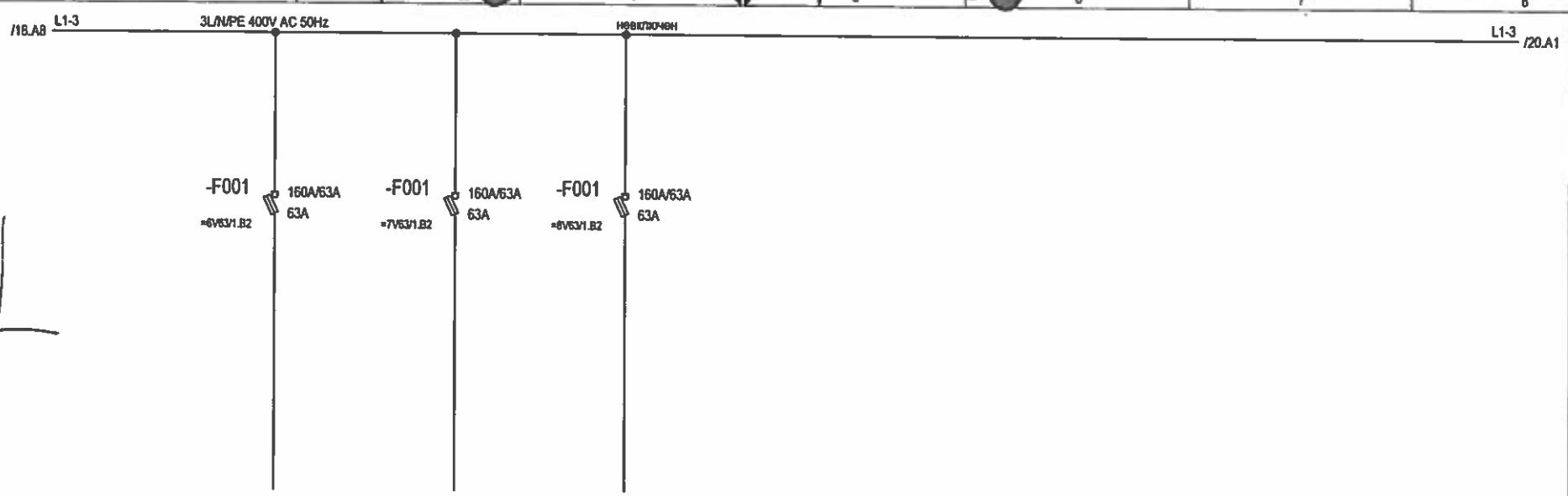

ERs710 [7.11.0]

уредба	=6V63	=7V63	=8V63	
наименование	резерва	резерва	резерва	
мощност (kW)				
напречно сечение (mm²)				
електроразпределително устройство	+6F4	+6F4	+6F4	

			Datum	26.05.2016	
A		01.06.2016	AUC	Bearbeiter	Hristov
0		01.06.2016	AUC	Geprüft	Fister
R.	Änderung	Datum	Name	Norm	

MINES MARITSA IZTOK-AD
MINE TROYANOVO

ACTEMIUM

управване ERs710
400V- електроразпределително устройство
генерален план

338131 - =400V (3)

=400V

000 - =400V (3)

Blatt 19
26 Bl.

Ursprung | Ersatz für | Ersatz durch

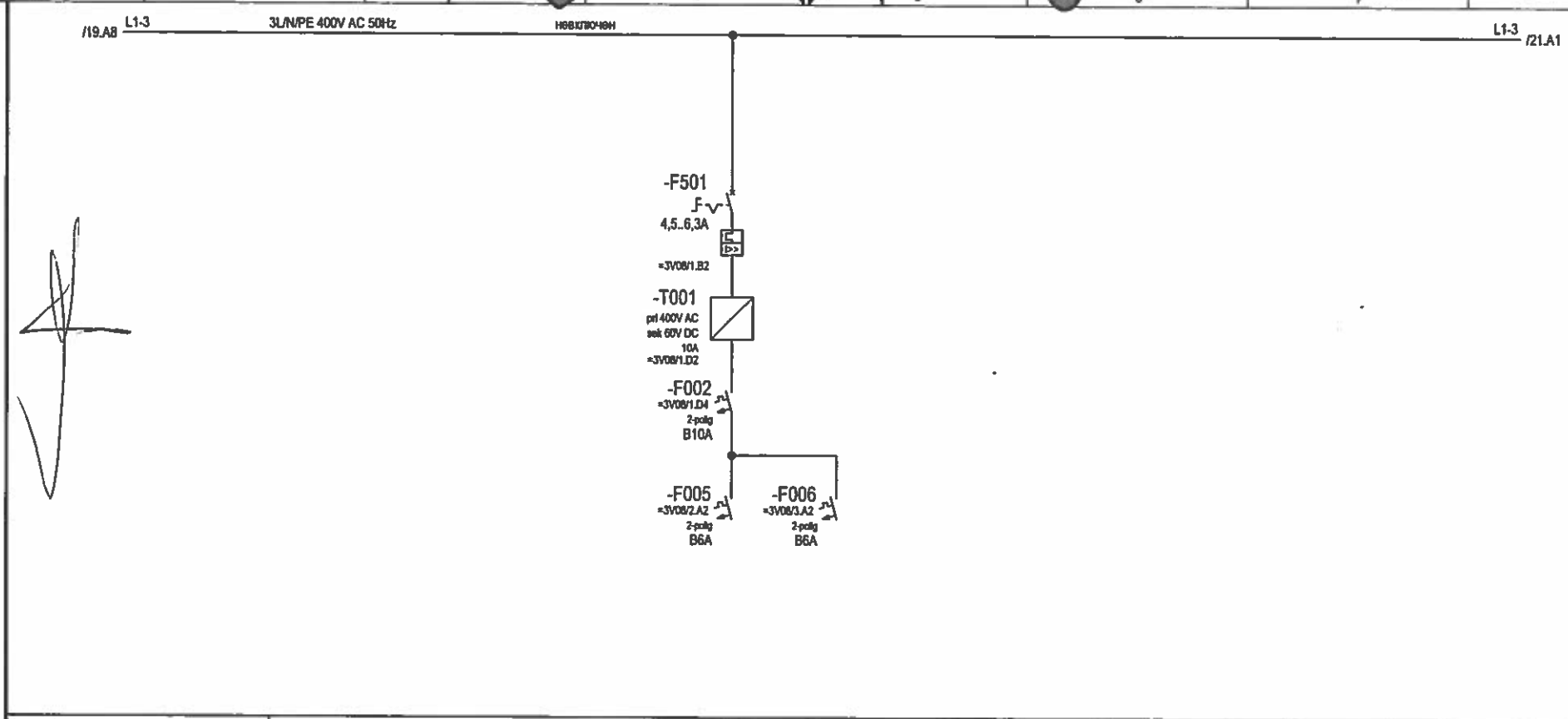

ERs710 [7.11.0]

уредба	=3V08	
наименование	60V-захранване с оперативно напрежение	
мощност (kW)		
напречно сечение (mm²)		
електроразпределително устройство	-F003 =3V08/1.B5 2-polig B10A; -F004 =3V08/1.B7 1-polig C0,5A; -K901 =3V08/1.D5 IR125Y-4	

+6F4

R.	Änderung	Datum	Name	Norm		Ursprung	Ersatz für	Ersatz durch
				Datum	26.05.2016			
A		01.06.2016	AUC	Bearbeiter	Hristov			
0		01.06.2016	AUC	Geprüft	Fister			

MINES MARITSA IZTOK-AD
MINE TROYANOVO

ACTEMIUM

укрепване ERs710
400V- електроразпределително устройство
генерален план

338131 - =400V (3)

000 - =400V (3)

=400V

Blatt 20
26 Bl.

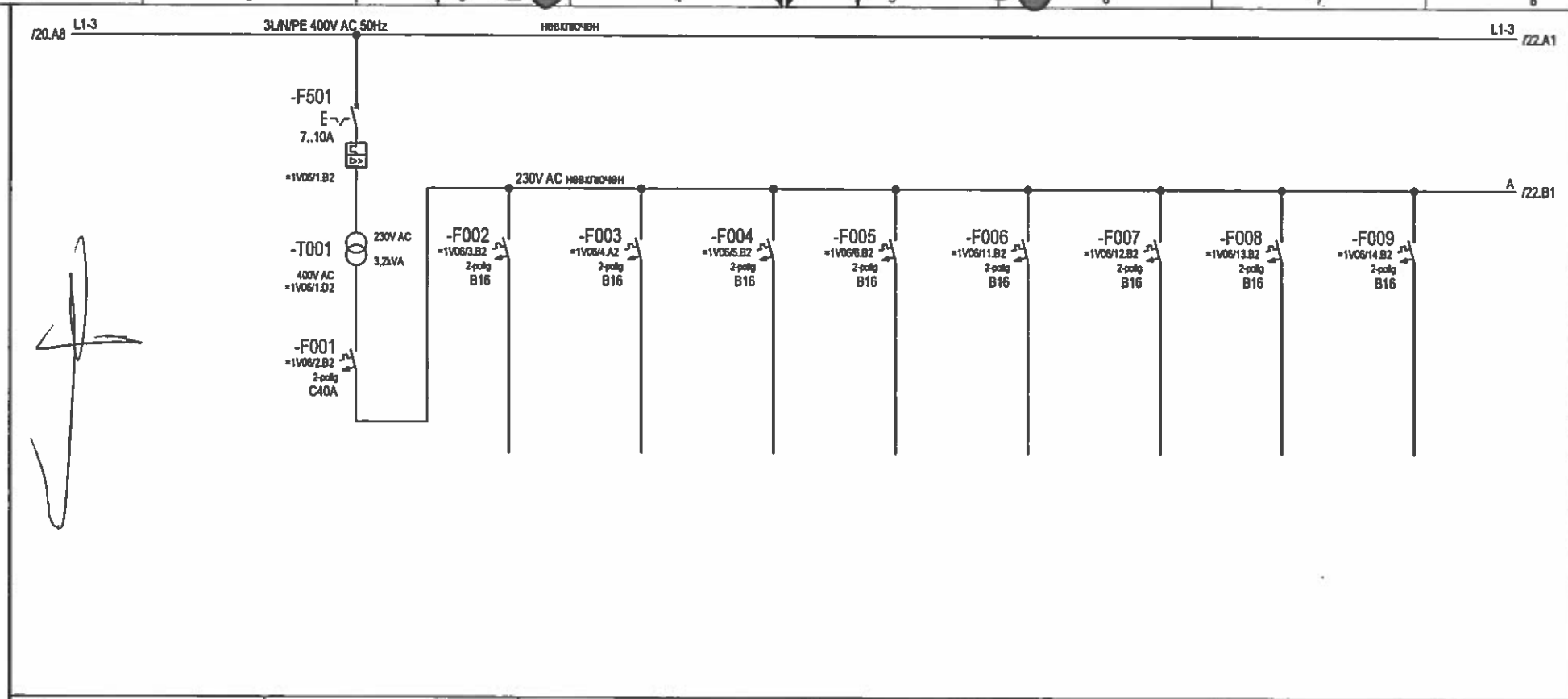

уредба	=1V06	=1V06
наименование	Steuerspannung 230V AC ungestützt	Steuerspannung 230V AC ungestützt ungeschalten
мощност (kW)		
напречно сечение (mm²)		
електроразпределително устройство	-F201 =1V06/2.B4 2-polig C4 -F202 =1V06/2.B6 1-polig C0,5A -K901 =1V06/2.C4 IRDH275-435 +6F4	+6F4

				Datum	26.05.2016
A		01.06.2016	AUC	Bearbeiter	Hristov
0		01.06.2016	AUC	Geprüft	Fister
R.	Änderung	Datum	Name	Norm	

MINES MARITSA IZTOK-AD
MINE TROYANOVO

Ursprung | Ersatz für | Ersatz durch

ACTEMIUM

укрепване ERs710
400V- електроразпределително устройство
генерален план

338131 - =400V (3)

000 - =400V (3)

=400V

Blatt 21
26 Bl.

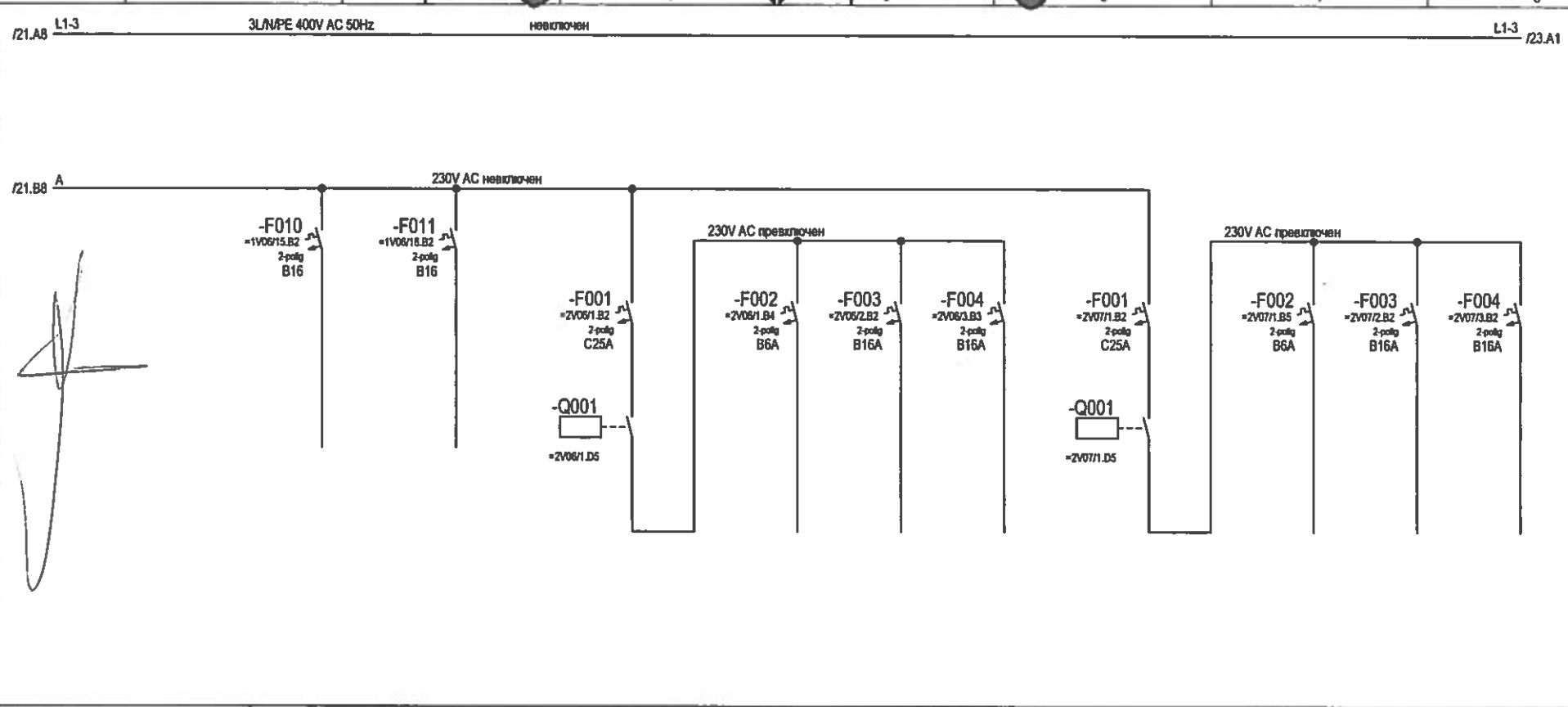

уредба	=1V06	=2V06	=2V07
наименование	Steuerspannung 230V AC ungestützt ungeschalten	оперативно напрежение 230V AC превключен за 500V	оперативно напрежение 230V AC превключен за 400V
мощност (kW)			
напречно сечение (mm²)			
електроразпределително устройство	+6F4	+6F4	+6F4

				Datum	26.05.2016
A		01.06.2015	AUC	Bearbeiter	Hristov
0		01.06.2016	AUC	Geprüft	Fister
R.	Änderung	Datum	Name	Norm	

MINES MARITSA IZTOK-AD
MINE TROYANOVO

ACTEMIUM

укрепване ERs710
400V- електроразпределително устройство
генерален план

338131 - =400V (3)

000 - =400V (3)

=400V

Blatt 22
26 Bl.

Ursprung | Ersatz für | Ersatz durch

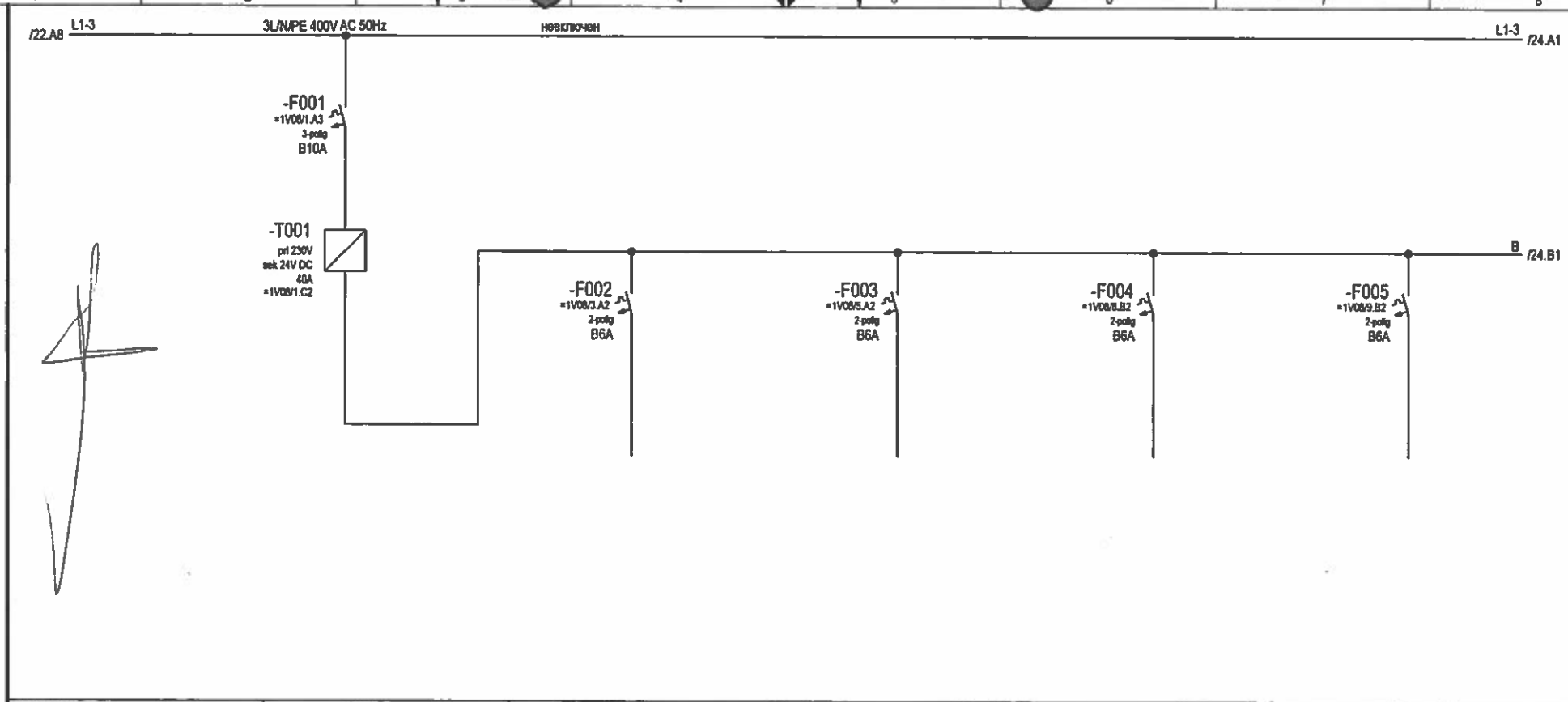

уредба	=1V08	=1V08				
наименование	оперативно напрежение 24V DC подсигурено	400V-уредба +6F1	500V-уредба +6E1	поле с пускателите +6K1	шкаф с управлението +6LA1	
мощност (kW)						
напречно сечение (mm/)						
електроразпределително устройство	-K901 +6F4 -F202 =1V08/2.B6 1-polig C0,5A -F201 =1V08/2.B2 2-polig C4A	+6F4	+6F4	+6F4	+6F4	

				Datum	26.06.2016
A		01.06.2016	AUC	Bearbeiter	Hristov
C		01.06.2016	AUC	Geprüft	Fister
R.	Änderung	Datum	Name	Norm	

MINES MARITSA IZTOK-AD
MINE TROYANOVO

Ursprung | Ersatz für | Ersatz durch

ACTEMIUM

укрепване ERs710
400V- електроразпределително устройство
генерален план

338131 - =400V (3)

=400V

000 - =400V (3)

Blatt 23
26 BL

/23.A8 L1-3 3L/N/PE 400V AC 50Hz невключен L1-3 /25.A1

/23.B8 B C /25.B1

-F006 =1V08/13.B2 2-polig B6A

-F007 =1V08/14.B2 2-polig B6A

-F008 =1V08/15.B2 2-polig B6A

-F009 =1V08/16.B2 2-polig B6A

ERs710 [7.11.0]

уредба	=1V08			
наименование	CE100 въртене ГБЧ	CE100 отопление въртене ГБЧ	CE100 въртящ механизъм разтоварна стрела	CE100 отопление въртящ механизъм разтоварна стрела
мощност (kW)				
напречно сечение (mm²)	NSSHoeu-I 5x2,5	NSSHoeu-I 5x2,5	NSSHoeu-I 5x2,5	NSSHoeu-I 5x2,5
електроразпределително устройство	+6F4	+6F4	+6F4	+6F4

			Datum	26.05.2016	
A		01.06.2016	AUC	Bearbeiter	Hristov
0		01.06.2016	AUC	Geprüft	Fister
R	Änderung	Datum	Name	Norm	

MINES MARITSA IZTOK AD
MINE TROYANOVO

Ursprung | Ersatz für | Ersatz durch

ACTEMIUM

укрепване ERs710
400V- електроразпределително устройство
генерален план

338131 - =400V (3)

000 - =400V (3)

=400V

Blatt 24
26 Bl.

/24.A8 L1-3 3L/N/PE 400V AC 50Hz невключен L1-3 /26.A1

/24.B8 C

-F010 =1V08/17.B2 2-polig B6A

-F011 =1V08/18.B2 2-polig B6A

-F012 =1V08/19.B2 2-polig B6A

-F013 =1V08/20.B2 2-polig B6A

ERs710 [7.11.0]

уредба	=1V08				
наименование	CE100 управление на гъсеницата	CE100 отопление управление на гъсеницата	CE100 претоварна стрела	CE100 отопление претоварна стрела	
мощност (kW)					
напречно сечение (mm²)	NSSHoeu-I 5x2,5	NSSHoeu-I 5x2,5	NSSHoeu-I 5x2,5	NSSHoeu-I 5x2,5	
електроразпределително устройство	+6F4	+6F4	+6F4	+6F4	

			Datum	26.05.2016	
A		01.06.2016	AUC	Bearbeiter	Hristov
0		01.06.2016	AUC	Geprüft	Fister
R.	Änderung	Datum	Name	Norm	

MINES MARITSA IZTOK-AD MINE TROYANOVO

Ursprung Ersatz für Ersatz durch

ACTEMIUM

управяване ERs710
400V- електроразпределително устройство
генерален план

338131 - =400V (3)

. 000 - =400V (3)

=400V

Blatt 25
26 Bl.

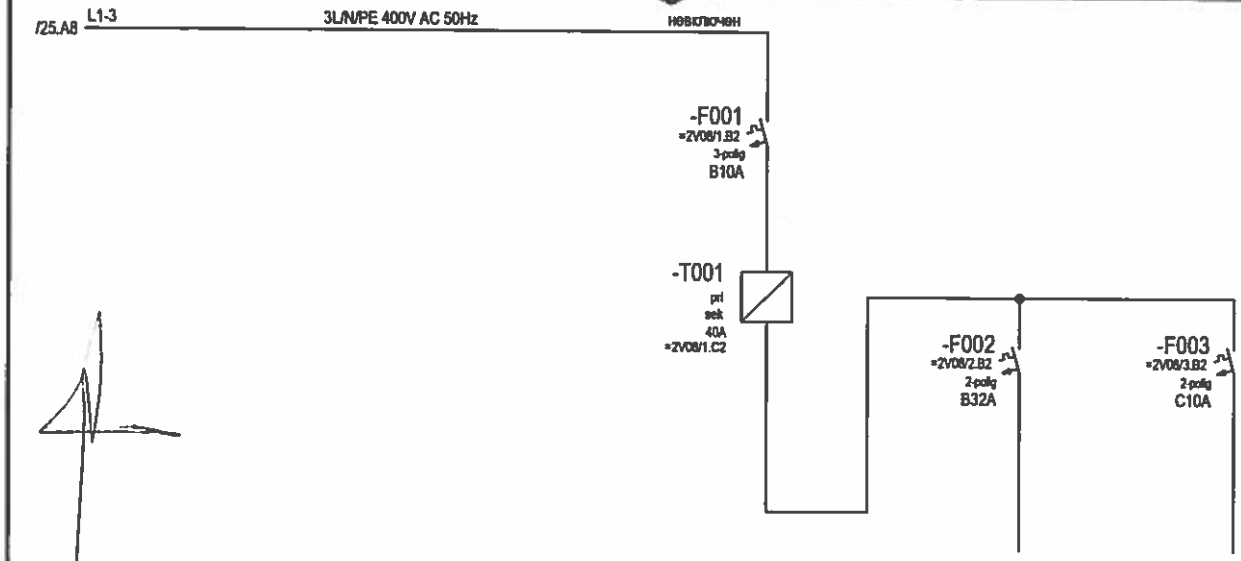

ERs710 [7.11.0]

уредба		=2V08			
наименование		оперативно напрежение 24V DC заземено	снабдяване инверторна уредба	резерва	
мощност (kW)					
напречно сечение (mm²)			NSSHoeu-I 5x4		
електроразпределително устройство		+6F4	+6F4	+6F4	

			Datum	26.05.2015	
A		01.06.2016	AUC	Bearbeiter	Hristov
0		01.06.2016	AUC	Geprüft	Fister
R.	Änderung	Datum	Name	Norm	

MINES MARITSA IZTOK-AD
MINE TROYANOVO

ACTEMIUM

Ursprung | Ersatz für | Ersatz durch

управяване ERs710
400V- електроразпределително устройство
генерален план

338131 - =400V (3)

=400V

000 - =400V (3)

Blatt 26
26 Bl.

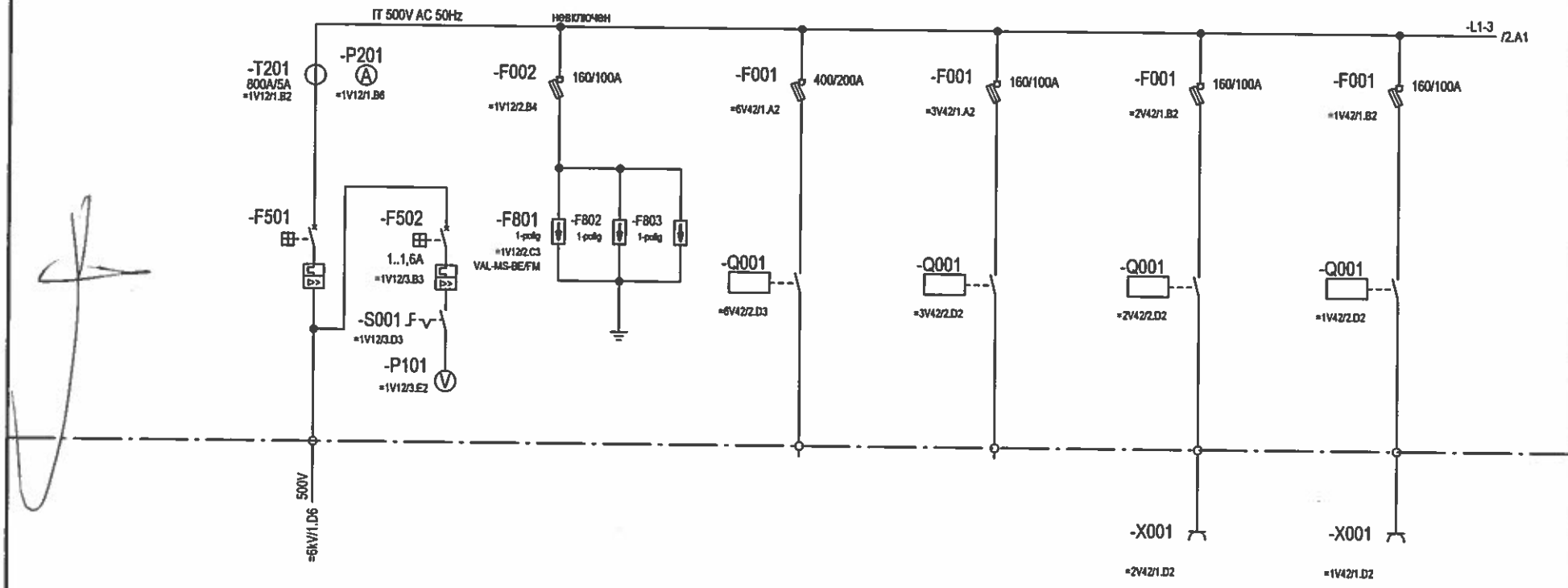

уредба	=1V12		=6V42	=3V42	=2V42	=1V42	
наименование	захранване от трансформатор	защита срещу свръхнапрежение	контакти изравняваща верига	резерва	контакти заваръчен апарат работилница	контакти заваръчен апарат машинна зала	
мощност (kW)	630kVA						
напречно сечение (mm²)	2 x H07RN-F 4G150		NSSHoeu-I 4x95		NSSHoeu-I 4x16	NSSHoeu-I 4x16	
електроразпределително устройство	-K901 IRDH275-435	-F003 =1V12/3.B5 2-polig C4A +6E4	-F002 =6V42/2.A3 2-polig C4A -K101 =6V42/2.D7 24VDC +6E5	-F002 =3V42/2.A2 2-polig C4A -K101 =3V42/2.D6 24VDC +6E5	+6E5	+6E5	

A		01.06.2016	AUC	Datum	26.05.2016
C		01.06.2016	AUC	Bearbeiter	Hristov
R	Änderung	Datum	Name	Geprüft	Fister
				Norm	

MINES MARITSA IZTOK-AD
MINE TROYANOVO

ACTEMIUM

Ursprung | Ersatz für | Ersatz durch

укрепване ERs710
500V-електроразпределително устройство
генерален план

338131 - =500V (3)

000 - =500V (3)

=500V

Blatt 1
17 Bl.

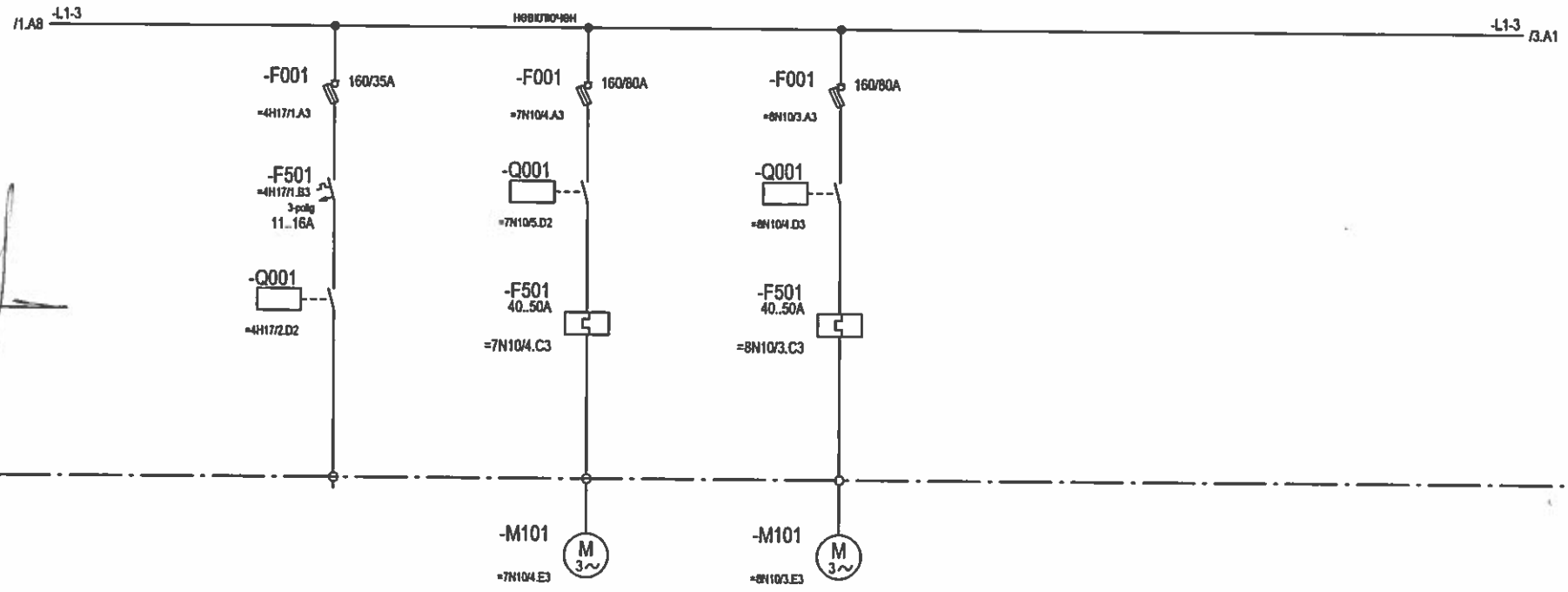

уредба	=4H17	=7N10	=8N10	
наименование	резерва	компресор 1	компресор 2	
мощност (kW)		30	30	
напречно сечение (mm²)		NSSHoeu-O 3x10	NSSHoeu-O 3x10	
електроразпределително устройство	-F002 =4H17/2.B2 2-polig C4A -K101 =4H17/2.D6 24VDC +6E5	-F002 =7N10/5.B2 2-polig C4A -K101 =7N10/5.D6 24VDC +6E5	-F002 =8N10/4.A3 2-polig C4A -K101 =8N10/4.D6 24VDC +6E5	

ERs710 [7.11.0]

R.	Änderung	Datum	Name	Norm	
A		01.06.2016	AUC	Bearbeiter	Hristov
0		01.06.2016	AUC	Geprüft	Fister
				Datum	25.05.2016

Ursprung | Ersatz für | Ersatz durch

MINES MARITSA IZTOK-AD
MINE TROYANOVO

ACTEMIUM

управление ERs710
500V-електроразпределително устройство
генерален план

338131 - =500V (3)

000 - =500V (3)

=500V

Blatt 2
17 Bl.

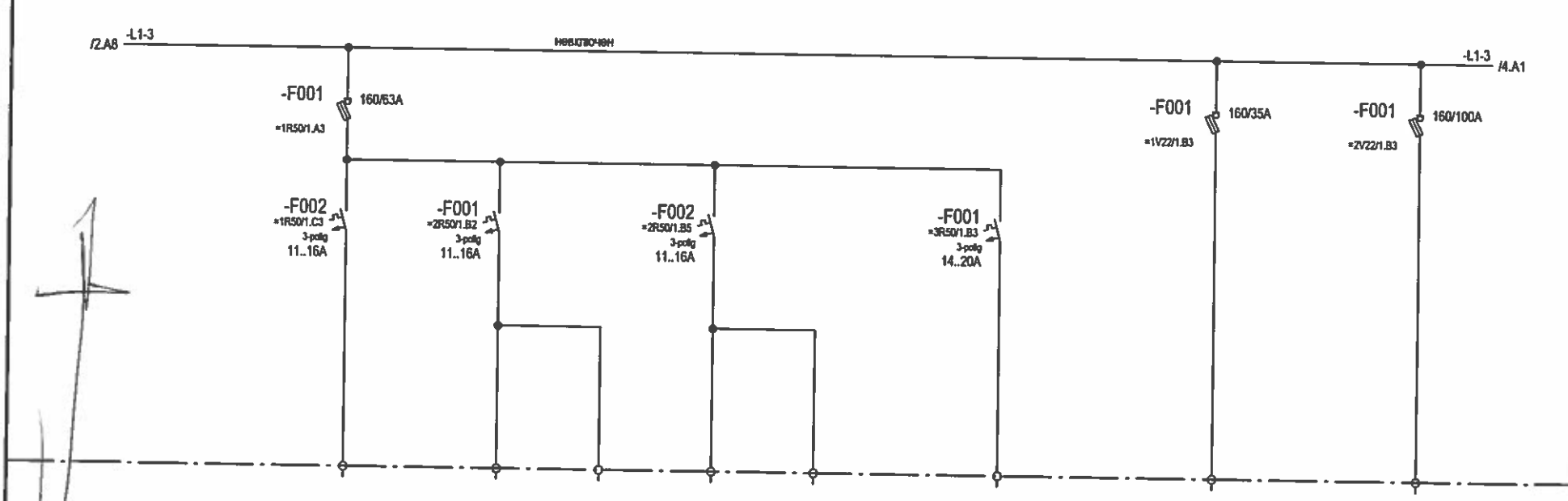

уредба	=1R50	=2R50	=3R50	=1V22	=2V22
наименование	резерва	отопление ел. зала резерва	подразпределение за отоплението резерва	подразпределение за отоплението кабина на манипулянта 1 резерва	подразпределение за отоплението долна батерна част резерва
мощност (kW)					
напречно сечение (mm²)					
електроразпределително устройство	+6E4	+6E4	+6E4	+6E4	+6E4

R.	Änderung	Datum	Name	Norm	Datum	26.05.2016
A		01.06.2016	AUC	Bearbeiter	Hristov	
0		01.06.2016	AUC	Geprüft	Fister	

MINES MARITSA IZTOK-AD
MINE TROYANOVO

ACTEMIUM

Ursprung | Ersatz für | Ersatz durch

укрепване ERs710
500V-електроразпределително устройство
генерален план

338131 - =500V (3)

=500V

000 - =500V (3)

Blatt 3
17 Bl.

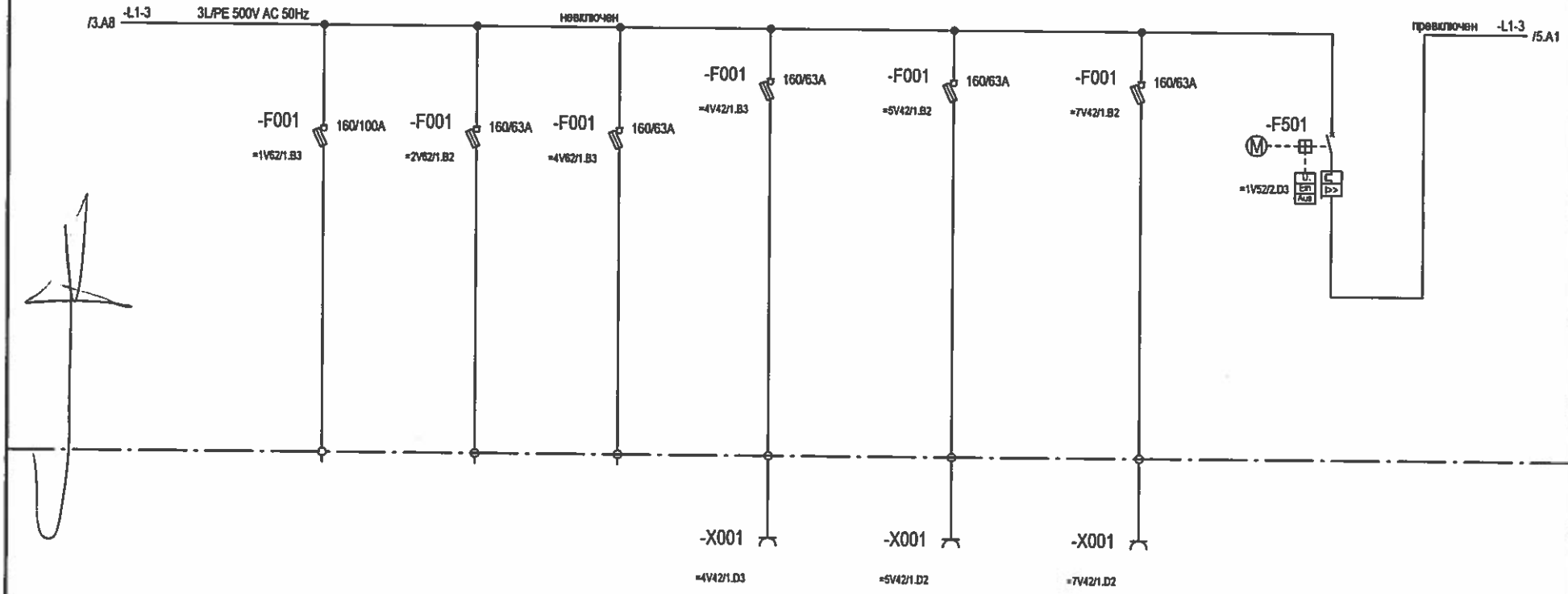

уредба	=1V62	=2V62	=4V62	=4V42	=5V42	=7V42	=1V52
наименование	резерва	резерва	резерва	контакти машинна зала	контакти предено стълбище	контакти разтоварна лента	съединител аварен стоп
мощност (kW)							
напречно сечение (mm²)				NSSHoeu-I 4x10	NSSHoeu-I 4x10	NSSHoeu-I 4x10	
електроразпределително устройство	+6E4	+6E4	+6E4	+6E4	+6E4	+6E4	-K301 =1V52/5.D3 24VDC; -K001 =1V52/5.D4 24VDC; -K002 =1V52/5.D5 24VDC; -F502 0,7..1A =1V52/2.B6; -K101 =1V52/5.D2 24VDC; -K003 =1V52/5.D6 24VDC; -K901; +6E3

R.	Änderung	Datum	Name	Norm	Datum 26.05.2016
A		01.06.2016	AUC	Bearbeiter	Hristov
0		01.06.2016	AUC	Geprüft	Fister

Ursprung | Ersatz für | Ersatz durch

MINES MARITSA IZTOK-AD
MINE TROYANOVO

ACTEMIUM

управление ERs710
500V-електроразпределително устройство
генерален план

338131 - =500V (3)

000 - =500V (3)

=500V

Blatt 4
17 Bl.

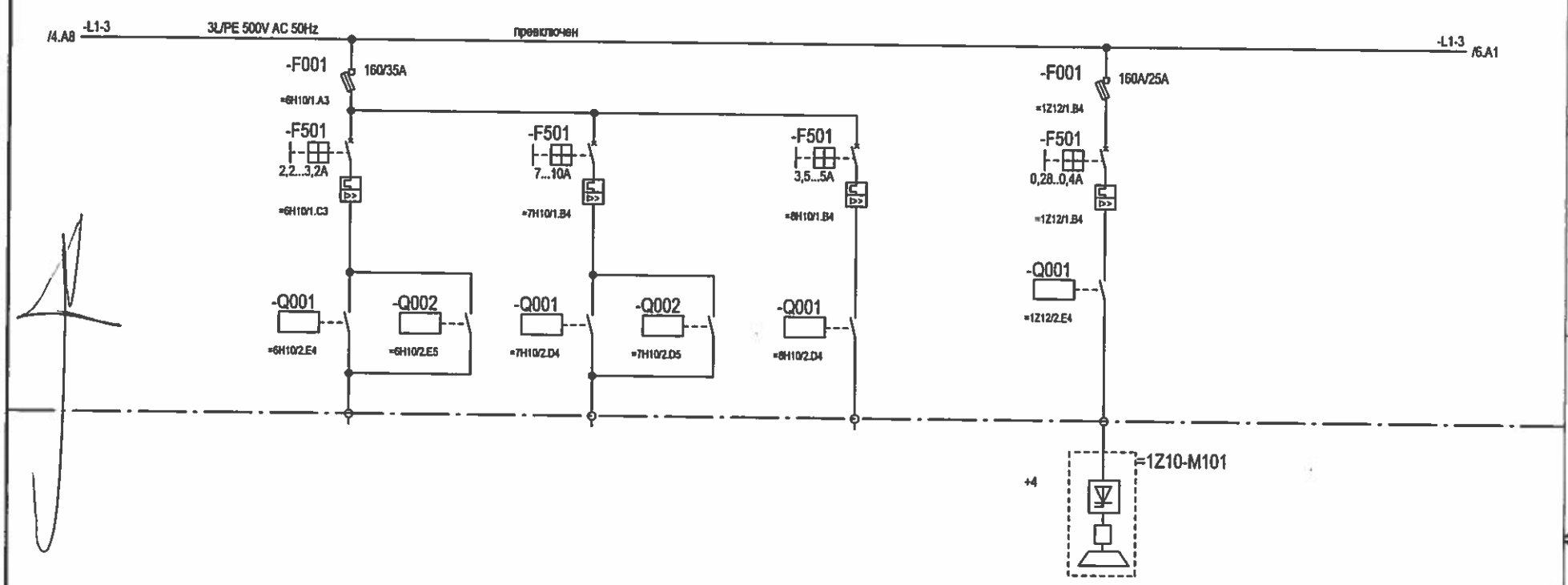

ERs710 [7.11.0]

уредба	=6H10	=7H10	=8H10	=1Z12	
наименование	резерва	резерва	резерва	конзолен кабелен барабан спрачка	
мощност (kW)					
напречно сечение (mm²)				NSSHoeu-I 4x2,5	
електроразпределително устройство	-F002 =6H10/2.A4 2-polig C4A -K101 =6H10/4.E4 24VDC -K201 =6H10/4.E5 24VDC +6E3	-K101 =7H10/4.E4 24VDC -K201 =7H10/4.E5 24VDC +6E3	-K101 =8H10/4.E4 24VDC +6E3	-K101 =1Z12/4.D3 24VDC +6E3	

A		01.06.2016	AUC	Datum	26.05.2016
B		01.06.2016	AUC	Bearbeiter	Hristov
R.	Änderung	Datum	Name	Geprüft	Fister
				Norm	

MINES MARITSA IZTOK-AD
MINE TROYANOVO

ACTEMIUM

Ursprung | Ersatz für | Ersatz durch

укрепване ERs710
500V-електроразпределително устройство
генерален план

338131 - =500V (3)

=500V

000 - =500V (3)

Blatt 5
17 Bl.

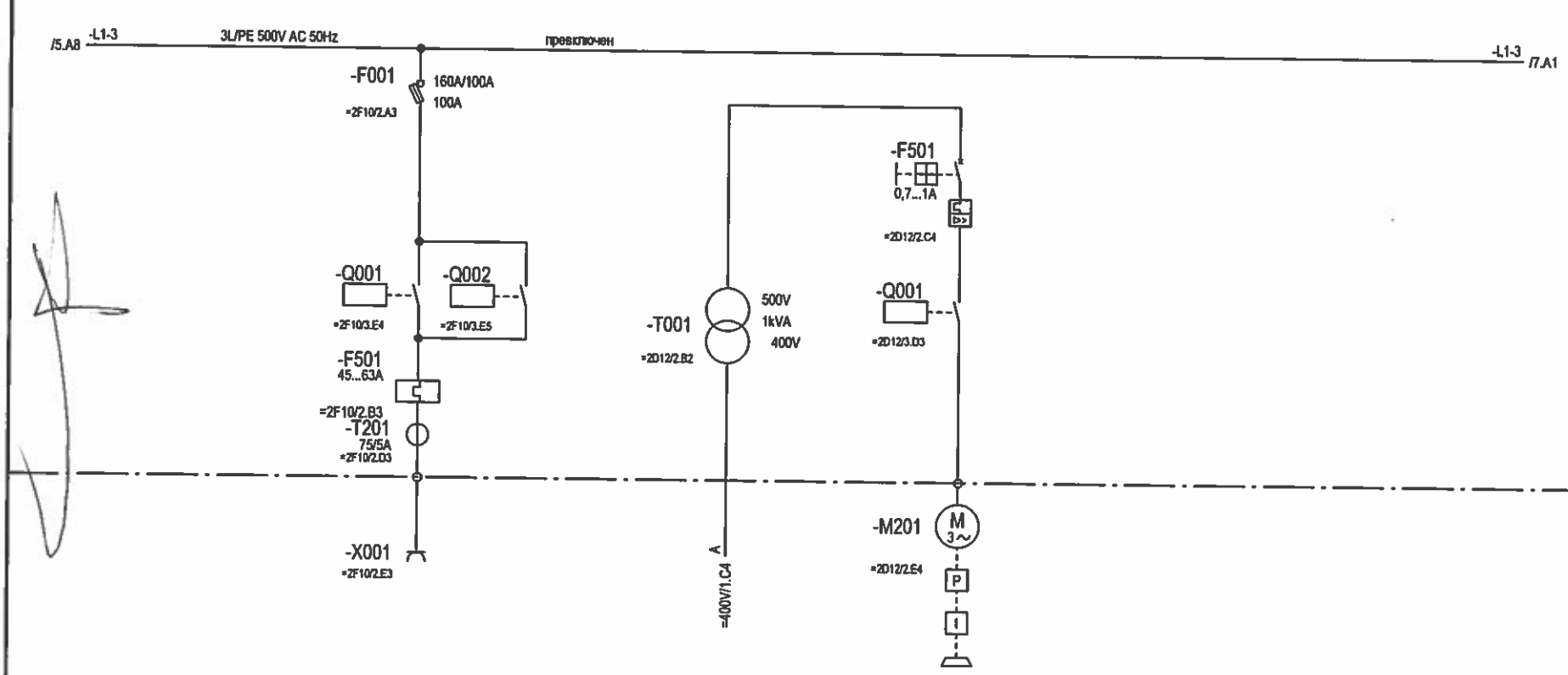

уредба	=2F10	=2D12		
наименование	контакт количка	въртящ механизъм претоварна стрела електрохидравлична спирачка		
мощност (kW)		0,2		
напречно сечение (mm²)	NSSHoeu-I 4x16	NSSHoeu-I 4x2,5		
електроразпределително устройство	-F002 =2F10/3.A4 2-polig C4A -K101 =2F10/5.E4 24VDC -K201 =2F10/5.E5 24VDC -A010 =2F10/6.D4 4-20mA -F003 =2F10/6.B5 2-polig C4A +6E3	-K101 =2D12/5.D3 24VDC +6E3		

R.	Änderung	Datum	Name		Datum	28.05.2016
A		01.06.2016	AUC		Bearbeiter	Hristov
B		01.06.2016	AUC		Geprüft	Fister
					Norm	

MINES MARITSA IZTOK-AD
MINE TROYANOVO

ACTEMIUM

укрепване ERs710
500V-електроразпределително устройство
генерален план

338131 - =500V (3)

=500V

000 - =500V (3)

Blatt 6
17 BL

Ursprung | Ersatz für | Ersatz durch

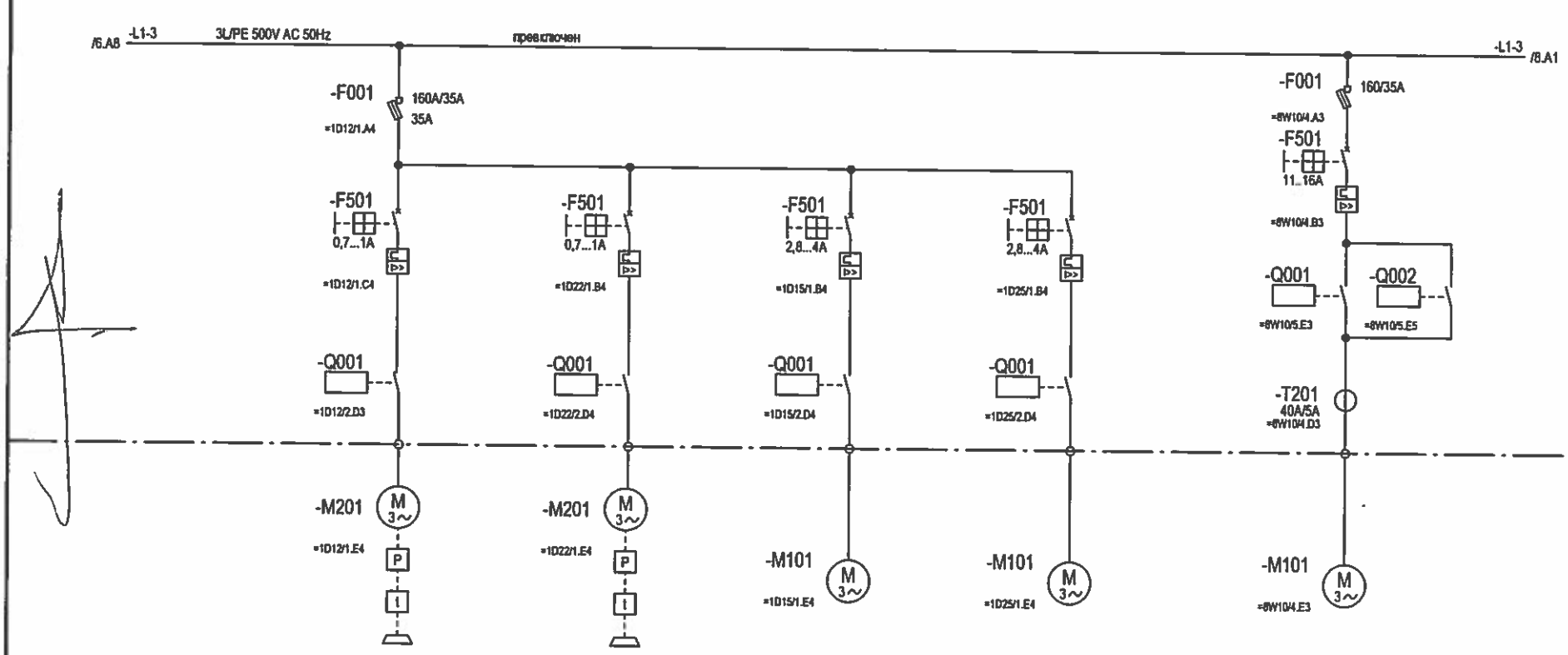

уредба	=1D12	=1D22	=1D15	=1D25	=8W10
наименование	въртящ механизъм горна багерна част електрохидравлична спирачка	въртящ механизъм горна багерна част електрохидравлична спирачка	маслена помпа 1 въртящ механизъм горна багерна част	маслена помпа 2 въртящ механизъм горна багерна част	натегателно задвижване хофова верига
мощност (kW)	0,2	0,2	1,5	1,5	7,5
напречно сечение (mm²)	NSSHoeu-I 4x2,5	NSSHoeu-I 4x2,5	NSSHoeu-I 4x2,5	NSSHoeu-I 4x2,5	NSSHoeu-O 3x2,5
електроразпределително устройство	-F002 =1D12/2.A3 2-polig C4A; -K101 =1D12/4.D3 24VDC; +6E3	-K101 =1D22/4.D3 24VDC; +6E3	-K101 =1D15/4.D3 24VDC; +6E3	-K101 =1D25/4.D3 24VDC; +6E3	-F002 =8W10/5.A3 2-polig C6A; -F003 =8W10/6.B5 2-polig C4A; -K101 =8W10/7.D3 24VDC; -K201 =8W10/7.D4 24VDC; -K501 =8W10/5.E7 230VAC; -A010 =8W10/8.D4 4-20mA; +6E2

R	Änderung	Datum	Name	Norm
A		01.06.2016	AUC	Bearbeiter Hristov
D		01.06.2016	AUC	Geprüft Fister

Datum 26.05.2016

MINES MARITSA IZTOK-AD
MINE TROYANOVO

ACTEMIUM

Ursprung | Ersatz für | Ersatz durch

укрепване ERs710
500V-електроразпределително устройство
генерален план

338131 - =500V (3)

=500V

000 - =500V (3)

Blatt 7
17 Bl.

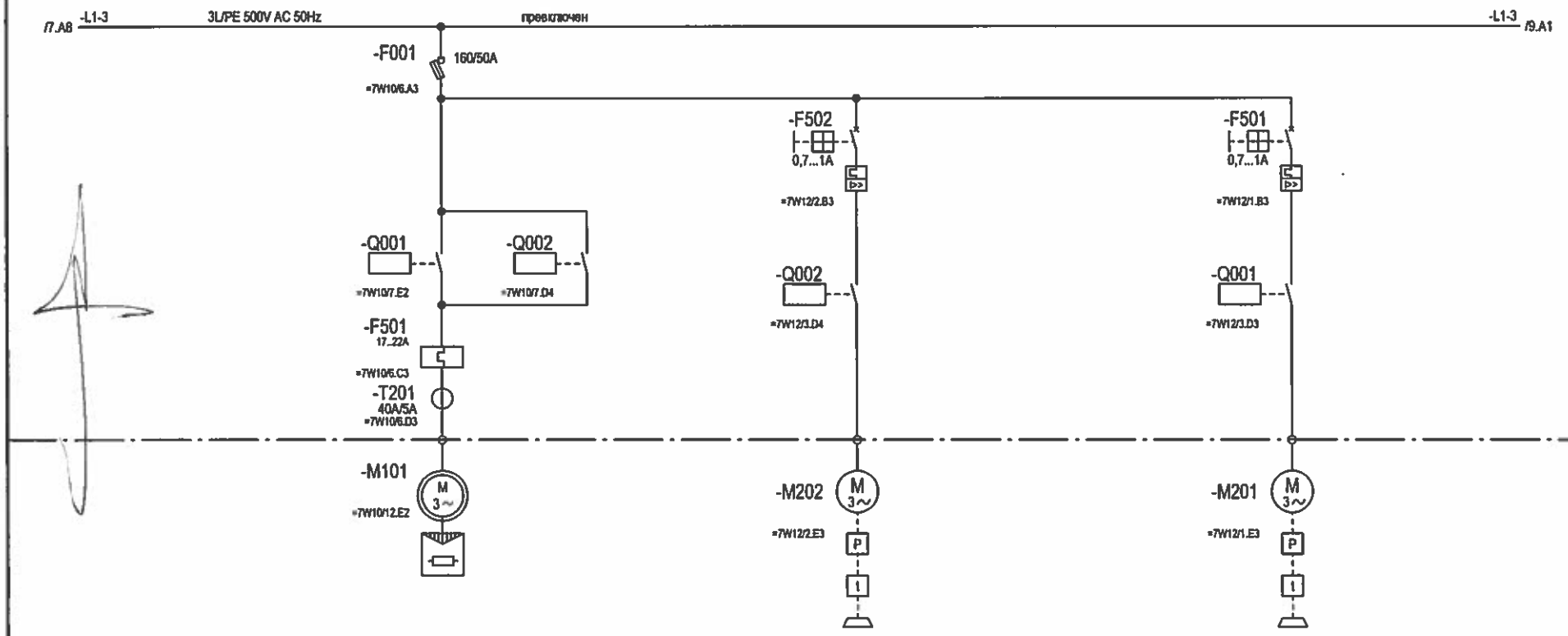

уредба	=7W10	=7W12	=7W12
наименование	подемен механизъм разтоварна лента	подемен механизъм разтоварна лента електрохидравлична спирачка експлоатационна спирачка	подемен механизъм разтоварна лента електрохидравлична спирачка подсигурителна спирачка
мощност (kW)	12,5	0,2	0,2
напречно сечение (mm²)	NSSHoeu-O 3x4	NSSHoeu-I 4x2,5	NSSHoeu-I 4x2,5
електроразпределително устройство	-F002 =7W10/7.A2 2-polig C6A -F003 =7W10/10.B4 2-polig C4A -K101 =7W10/9.D3 24VDC -K201 =7W10/9.D4 24VDC -K501 =7W10/7.D7 230VAC -A010 =7W10/10.D4 4-20mA +6E2	-K102 =7W12/7.D4 24VDC -K501 =7W12/3.D7 230VAC +6E2	-K101 =7W12/7.D3 24VDC +6E2

R.	Änderung	Datum	Name	Norm	Ursprung	Ersatz für	Ersatz durch
			Datum	26.05.2016			
A		01.06.2016	AUC	Bearbeiter	Hristov		
B		01.06.2016	AUC	Geprüft	Fister		

MINES MARITSA IZTOK-AD
MINE TROYANOVO

ACTEMIUM

укрепване ERs710
500V-електроразпределително устройство
генерален план

338131 - =500V (3)

000 - =500V (3)

=500V

Blatt 6
17 Bl.

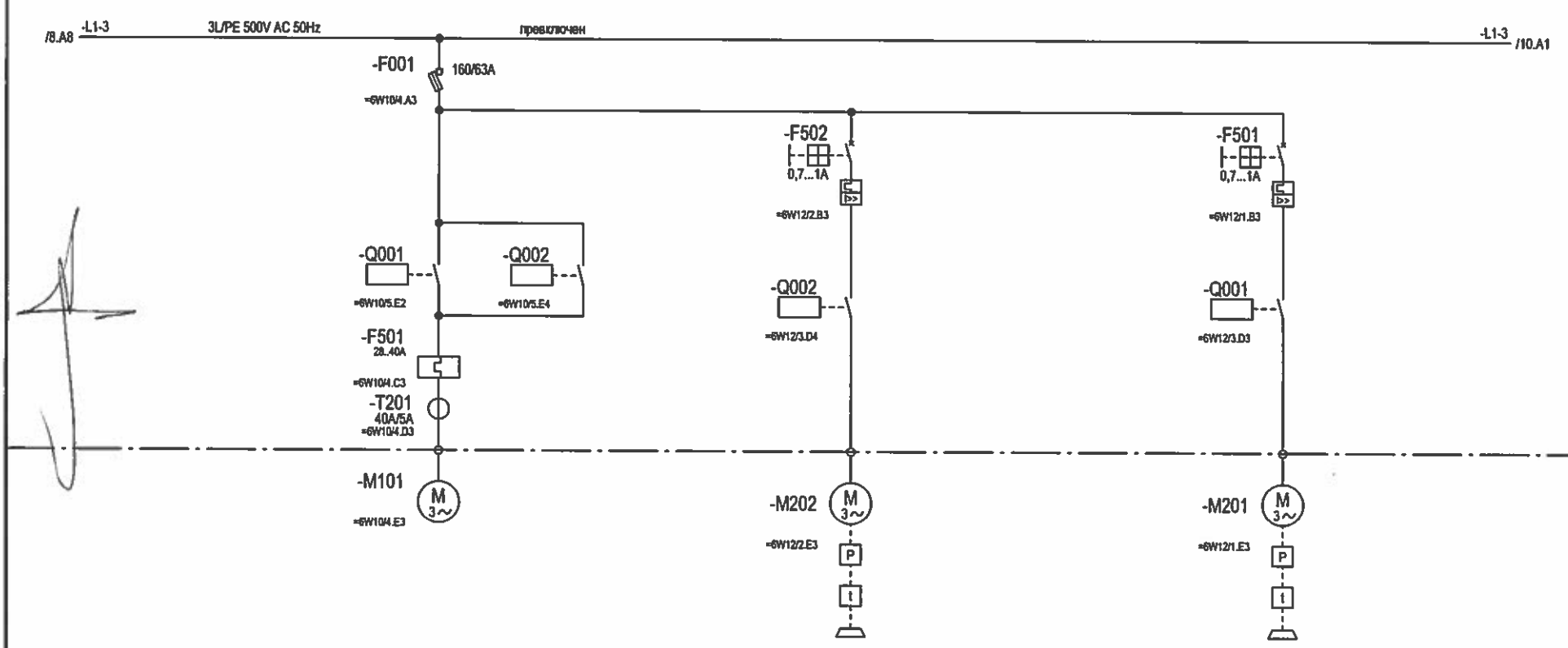

уредба	=6W10	=6W12	=6W12
наименование	лебедка изравняваща част на багер с обратна лопата	лебедка изравняваща част на багер с обратна лопата електрохидравлична спирачка експлоатационна спирачка	лебедка изравняваща част на багер с обратна лопата електрохидравлична спирачка подсигурителна спирачка
мощност (kW)	18,5	0,2	0,2
напречно сечение (mm²)	NSSHoeu-O 3x4	NSSHoeu-I 4x2,5	NSSHoeu-I 4x2,5
електроразпределително устройство	-F002 =6W10/5.A2 2-polig C6A; -F003 =6W10/8.B5 2-polig C4A; -K101 =6W10/7.D3 24VDC; -K201 =6W10/7.D4 24VDC; -K501 =6W10/5.E7 230VAC; -A010 =6W10/8.D4 4-20mA; +6E2	-K102 =6W12/7.D4 24VDC; -K501 =6W12/3.D7 230VAC; +6E2	-K101 =6W12/7.D3 24VDC; +6E2

A		01.06.2016	AUC	Bearbeiter	Hristov
0		01.06.2016	AUC	Geprüft	Fister
R.	Änderung	Datum	Name	Norm	

Datum 28.05.2016

MINES MARITSA IZTOK-AD
MINE TROYANOVO

ACTEMIUM

Ursprung | Ersatz für | Ersatz durch

управяване ERs710
500V-електроразпределително устройство
генерален план

338131 - =500V (3)

000 - =500V (3)

=500V

Blatt 9
17 Bl.

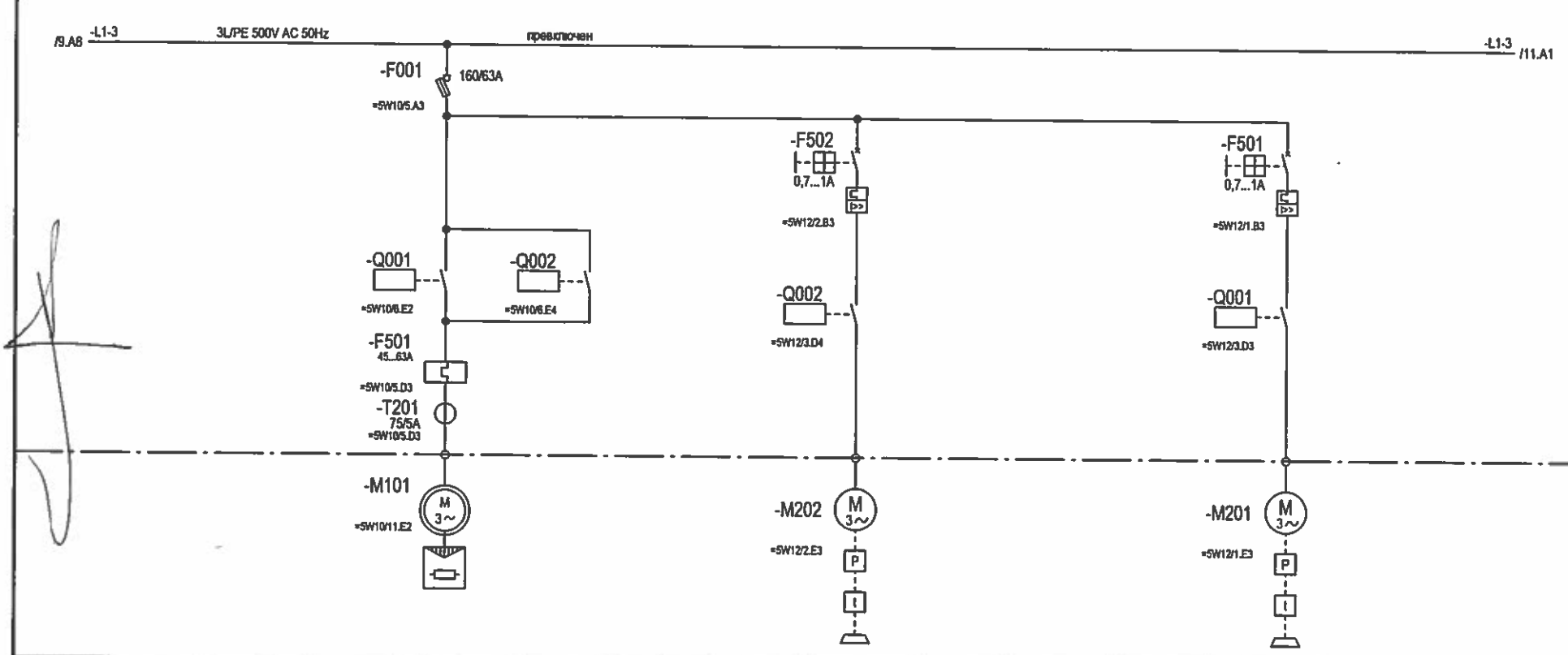

уредба	=5W10	=5W12	=5W12
наименование	лебадка кофов водач	лебадка кофов водач електрохидравлична спирачка експлоатационна спирачка	лебадка кофов водач електрохидравлична спирачка подсигурителна спирачка
мощност (kW)	32	0,38	0,38
напречно сечение (mm/)	NSSHoeu-O 3x10	NSSHoeu-I 4x2,5	NSSHoeu-I 4x2,5
електроразпределително устройство	-F002 =5W10/6.A2 2-polig C6A -F003 =5W10/9.B4 2-polig C4A -K101 =5W10/8.D3 24VDC -K201 =5W10/8.D4 24VDC -K501 =5W10/6.E7 230VAC -A010 =5W10/9.D4 4-20mA +6E2	-K102 =5W12/7.D4 24VDC -K501 =5W12/3.D7 230VAC +6E2	-K101 =5W12/7.D3 24VDC +6E2

R.	Änderung	Datum	Name	Norm
A		01.06.2016	AUC	Bearbeiter Hristov
0		01.06.2016	AUC	Geprüft Fister

Datum 26.05.2016

MINES MARITSA IZTOK-AD
MINE TROYANOVO

ACTEMIUM

укрепване ERs710
500V-електроразпределително устройство
генерален план

338131 - =500V (3)

=500V

000 - =500V (3)

Blatt 10
17 Bl.

Ursprung | Ersatz für | Ersatz durch

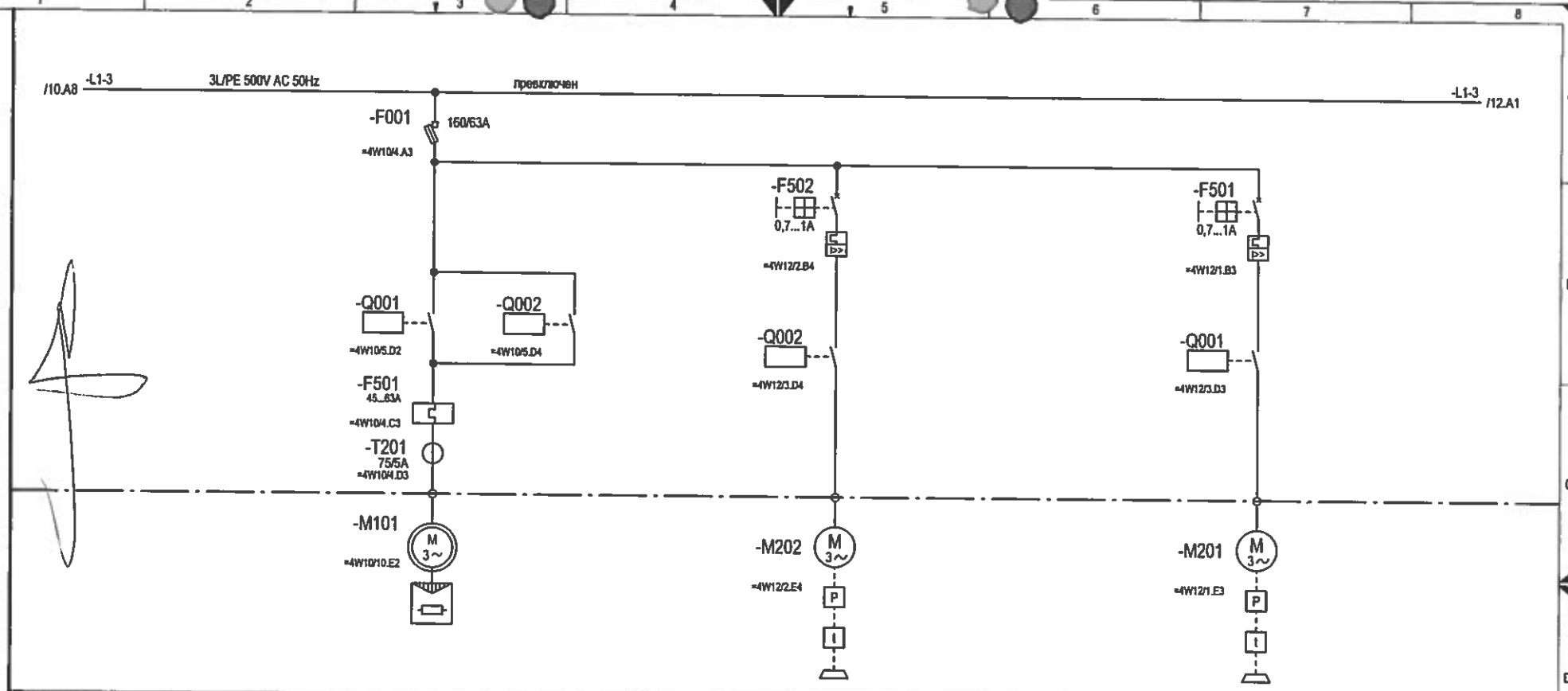

уредба	=4W10	=4W12	=4W12
наименование	лебедка багер с права лопата 3	лебедка багер с права лопата 3 електрохидравлична спирачка експлоатационна спирачка	лебедка багер с права лопата 3 електрохидравлична спирачка подсигурителна спирачка
мощност (kW)	32	0,2	0,2
напречно сечение (mm²)	NSSHoeu-O 3x10	NSSHoeu-I 4x2,5	NSSHoeu-I 4x2,5
електроразпределително устройство	-F002 =4W10/5.A2 2-polig C6A -F003 =4W10/8.B5 2-polig C4A -K101 =4W10/7.D3 24VDC -K201 =4W10/7.D4 24VDC -K501 =4W10/5.D7 230VAC -A010 =4W10/8.D4 4-20mA +6E2	-K102 =4W12/7.D4 24VDC -K501 =4W12/3.D7 230VAC +6E2	-K101 =4W12/7.D3 24VDC +6E2

R.	Änderung	Datum	Name	Norm
A		01.06.2016	AUC	Bearbeiter Hristov
0		01.06.2016	AUC	Geprüft Fister

Datum 26.05.2016

Ursprung | Ersatz für | Ersatz durch

MINES MARITSA IZTOK-AD
MINE TROYANOVO

ACTEMIUM

укрепване ERs710
500V-електроразпределително устройство
генерален план

338131 - =500V (3)

=500V

000 - =500V (3)

Blatt 11
17 BL

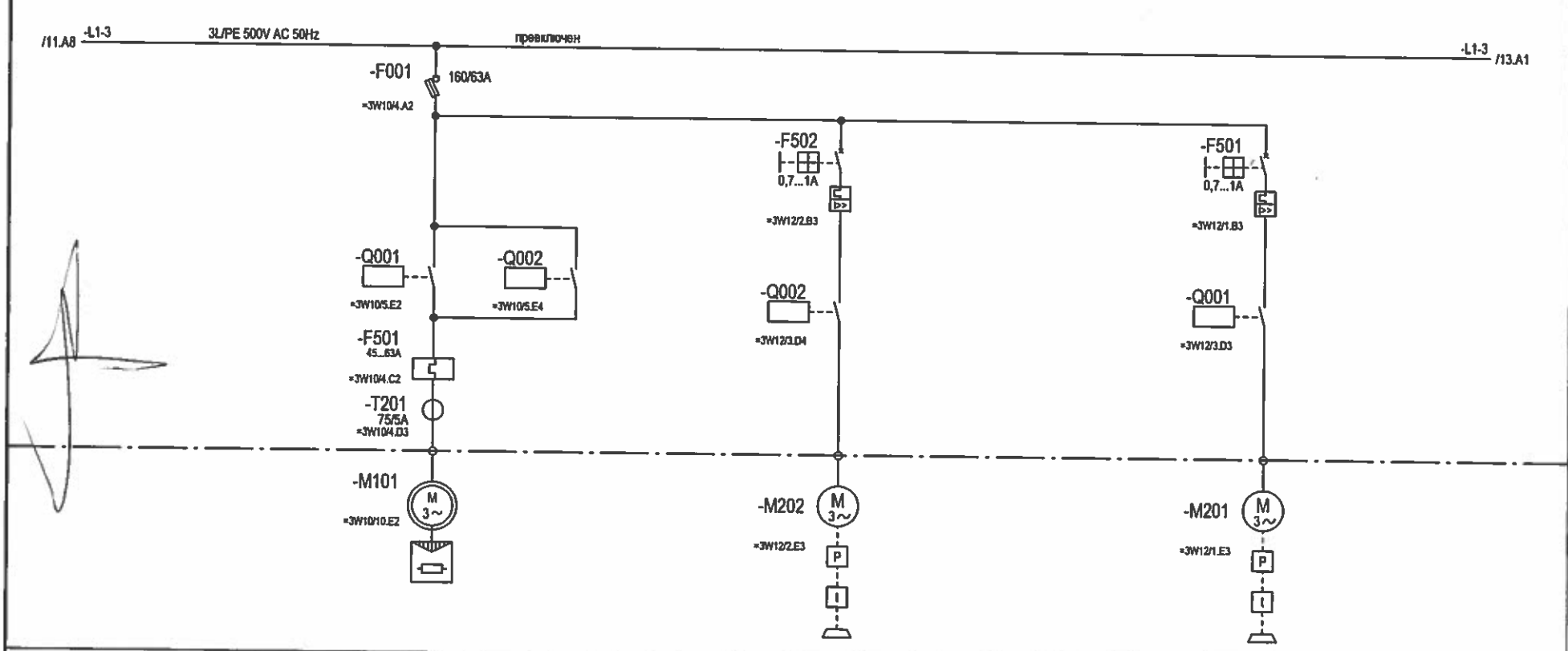

уредба	=3W10	=3W12	=3W12
наименование	лебедка багер с права лопата 2	лебедка багер с права лопата 2 електрохидравлична спирачка експлоатационна спирачка	лебедка багер с права лопата 2 електрохидравлична спирачка подсигурителна спирачка
мощност (kW)	32	0,2	0,2
напречно сечение (mm²)	NSSHoeu-O 3x10	NSSHoeu-I 4x2,5	NSSHoeu-I 4x2,5
електроразпределително устройство	-F002 =3W10/5.A2 2-polig C6A -F003 =3W10/8.B5 2-polig C4A -K101 =3W10/7.D3 24VDC -K201 =3W10/7.D4 24VDC -K501 =3W10/5.E7 230VAC -A010 =3W10/8.D4 4-20mA +6E2	-K102 =3W12/7.D4 24VDC -K501 =3W12/3.D7 230VAC +6E2	-K101 =3W12/7.D3 24VDC +6E2

R.	Änderung	Datum	Name	Norm
A		01.06.2016	AUC	
0		01.06.2016	AUC	

Datum	26.05.2016	
Bearbeiter	Hristov	
Geprüft	Fister	

MINES MARITSA IZTOK-AD
MINE TROYANOVO

ACTEMIUM

Ursprung | Ersatz für | Ersatz durch

укрепване ERs710
500V-електроразпределително устройство
генерален план

338131 - =500V (3)

=500V

000 - =500V (3)

Blatt 12
17 Bl.

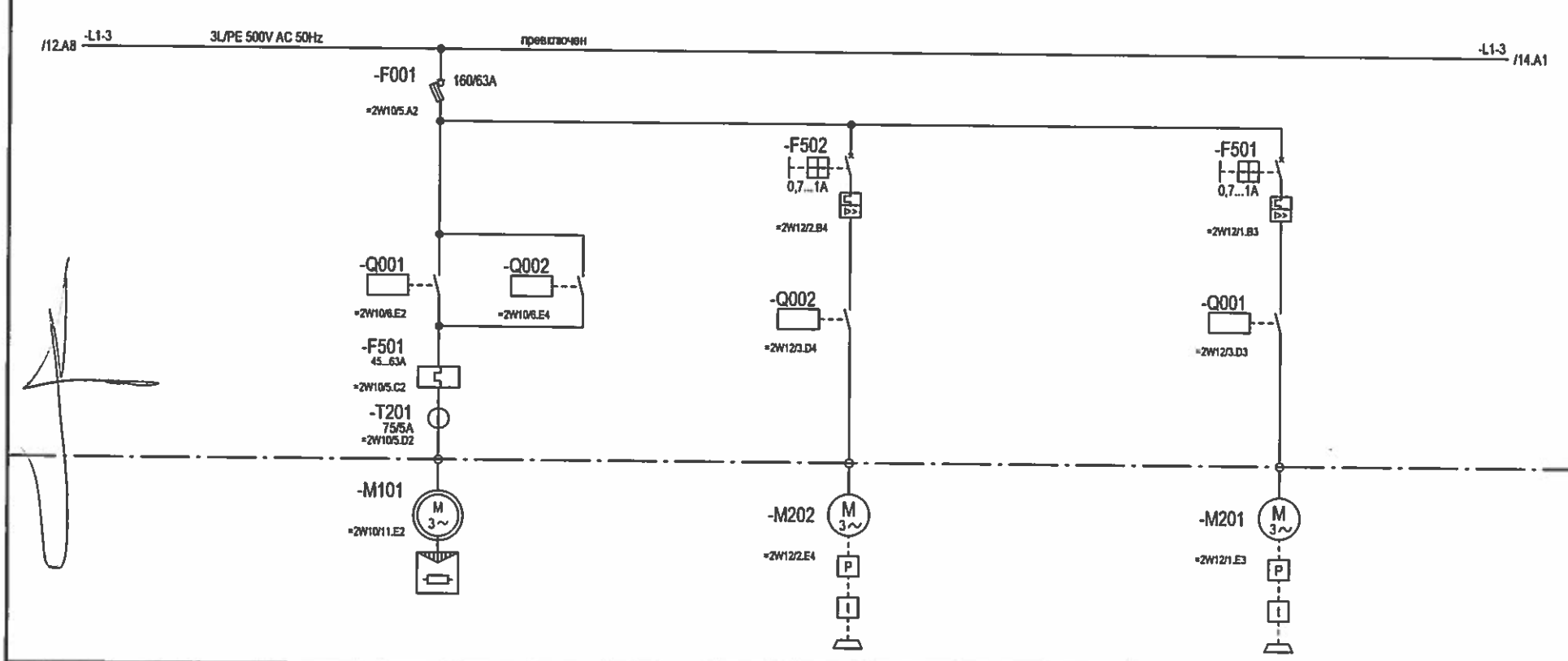

уредба	=2W10	=2W12	=2W12
наименование	лебедка багер с права лопата 1	лебедка багер с права лопата 1 електрохидравлична спирачка експлоатационна спирачка	лебедка багер с права лопата 1 електрохидравлична спирачка подсигурителна спирачка
мощност (kW)	32	0,2	0,2
напречно сечение (mm²)	NSSHoeu-O 3x10	NSSHoeu-I 4x2,5	NSSHoeu-I 4x2,5
електроразпределително устройство	-F002 =2W10/6.A2 2-polig C6A -F003 =2W10/9.B4 2-polig C4A -K101 =2W10/8.D3 24VDC -K201 =2W10/8.D4 24VDC -K501 =2W10/6.E7 230VAC -A010 =2W10/9.D4 4-20mA +6E2	-K102 =2W12/7.D4 24VDC -K501 =2W12/3.D7 230VAC +6E2	-K101 =2W12/7.D3 24VDC +6E2

A		01.06.2016	AUC	Bearbeiter	Hristov
0		01.06.2016	AUC	Geprüft	Fister
R	Änderung	Datum	Name	Norm	

Datum 26.05.2016

MINES MARITSA IZTOK-AD
MINE TROYANOVO

ACTEMIUM

укрепване ERs710
500V-електроразпределително устройство
генерален план

338131 - =500V (3)

=500V

000 - =500V (3)

Blatt 13
17 BL

Ursprung | Ersatz für | Ersatz durch

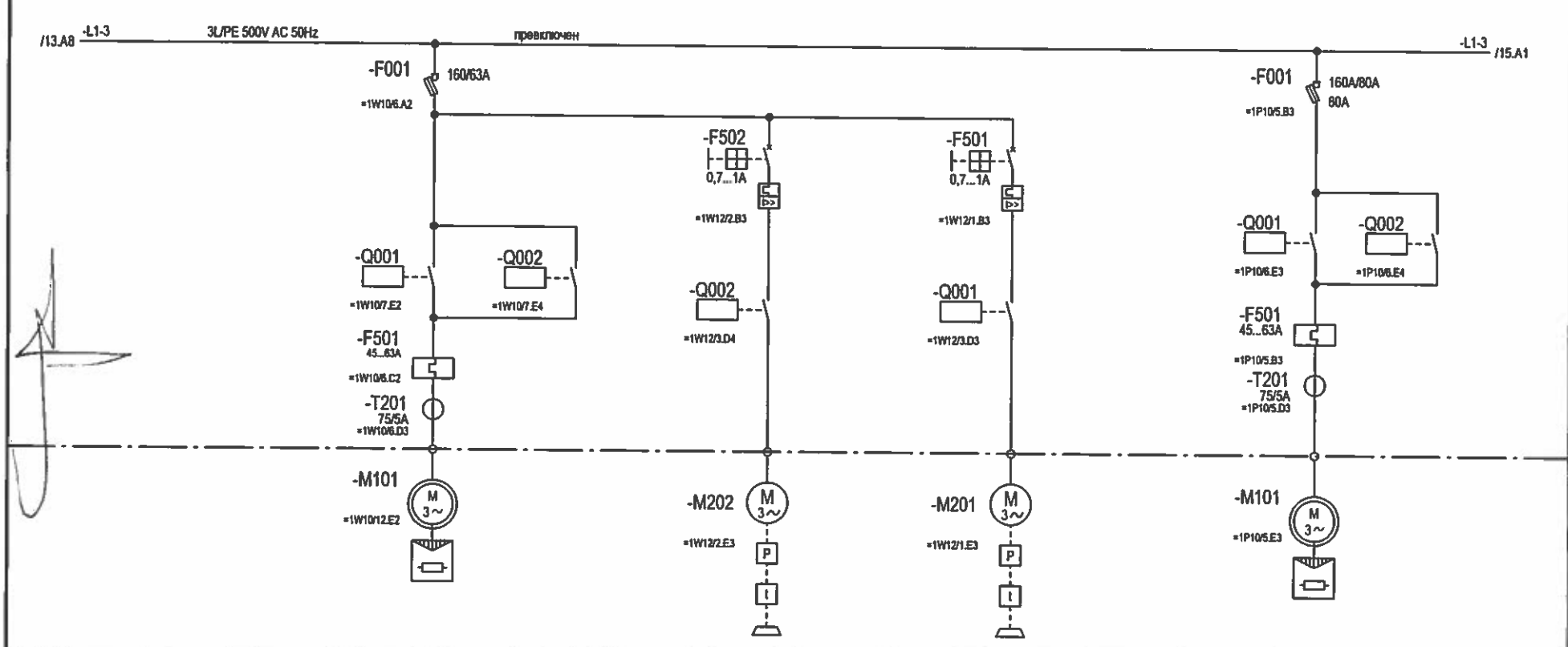

уредба	=1W10	=1W12	=1W12	=1P10
наименование	лебедка на ръкава	лебедка на ръкава електрохидравлична спирачка експлоатационна	лебедка на ръкава електрохидравлична спирачка подсигурителна спирачка	управление на гъсениците ходов механизъм
мощност (kW)	32	0,2	0,2	32
напречно сечение (mm²)	NSSHoeu-O 3x10	NSSHoeu-I 4x2,5	NSSHoeu-I 4x2,5	NSSHoeu-O 3x10
електроразпределително устройство	-F002 =1W10/7.A2 2-polig C6A -F003 =1W10/10.B4 2-polig C4A -K101 =1W10/9.D3 24VDC -K201 =1W10/9.D4 24VDC -A010 =1W10/10.D4 4-20mA -K501 =1W10/7.E7 230VAC +6E2	-K102 =1W12/7.D4 24VDC -K501 =1W12/3.D7 230VAC +6E2	-K101 =1W12/7.D3 24VDC +6E2	-F002 =1P10/6.A3 2-polig C4A -K101 =1P10/6.E4 24VDC -A010 =1P10/9.D4 4-20mA -K201 =1P10/8.E5 24VDC +6E1

R.	Änderung	Datum	Name	Norm
A		01.06.2016	AUC	Bearbeiter
0		01.06.2016	AUC	Geprüft
				Datum 26.05.2016
				Fister

MINES MARITSA IZTOK-AD
MINE TROYANOVO

ACTEMIUM

Ursprung | Ersatz für | Ersatz durch

укрепване ERs710
500V-електроразпределително устройство
генерален план

338131 - =500V (3)

000 - =500V (3)

=500V

Blatt 14
17 BL

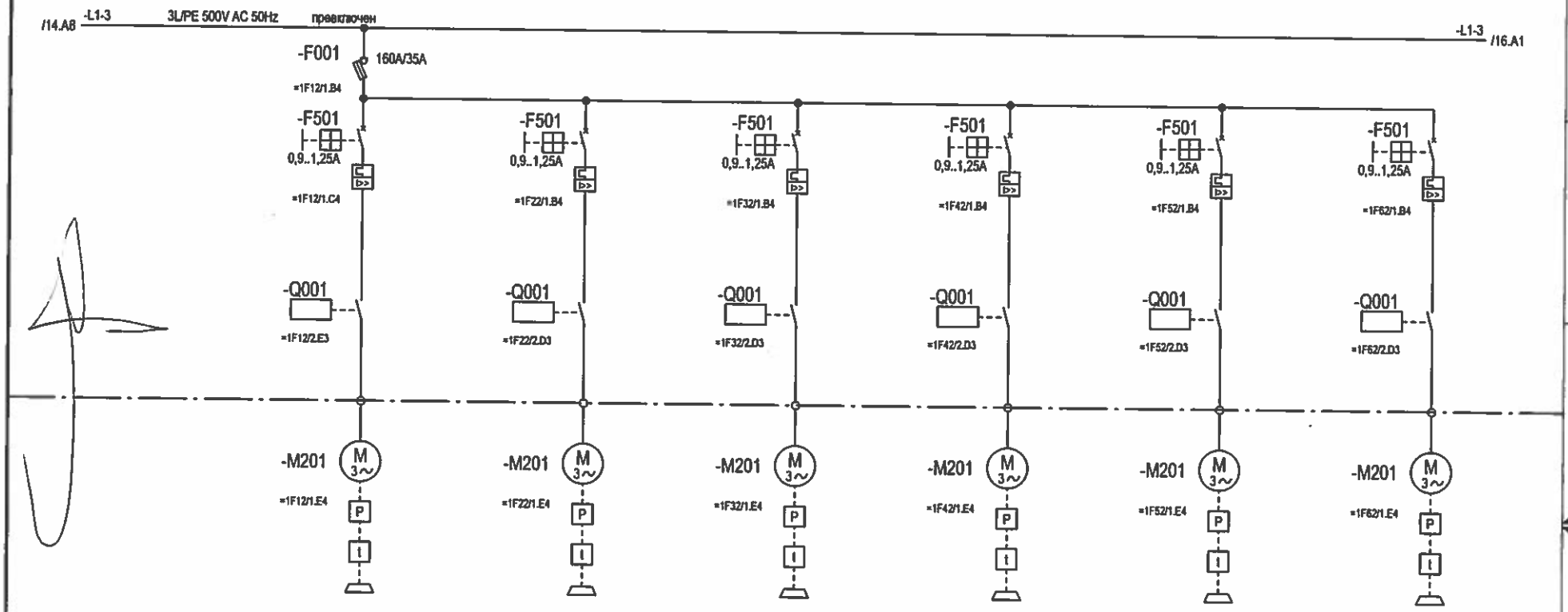

уредба	=1F12	=1F22	=1F32	=1F42	=1F52	=1F62
наименование	ходов механизъм електрохидравлична спирачка	ходов механизъм електрохидравлична спирачка	ходов механизъм електрохидравлична спирачка	ходов механизъм електрохидравлична спирачка	ходов механизъм електрохидравлична спирачка	ходов механизъм електрохидравлична спирачка
мощност (kW)	0,4	0,4	0,4	0,4	0,4	0,4
напречно сечение (mm²)	NSSHoeu-I 4x2,5	NSSHoeu-I 4x2,5	NSSHoeu-I 4x2,5	NSSHoeu-I 4x2,5	NSSHoeu-I 4x2,5	NSSHoeu-I 4x2,5
електроразпределително устройство	-F002 =1F12/2.A3 2-polig C4A; -K101 =1F12/5.D3 24VDC; -K501 =1F12/2.E7 230VAC; +6E1	-K101 =1F22/5.D3 24VDC; -K501 =1F22/2.D7 230VAC; +6E1	-K101 =1F32/5.D3 24VDC; -K501 =1F32/2.D7 230VAC; +6E1	-K101 =1F42/5.D3 24VDC; -K501 =1F42/2.D7 230VAC; +6E1	-K101 =1F52/5.D3 24VDC; -K501 =1F52/2.D7 230VAC; +6E1	-K101 =1F62/5.D3 24VDC; -K501 =1F62/2.D7 230VAC; +6E1

R.	Änderung	Datum	Name	Norm	Datum	26.05.2016
A		01.06.2016	AUC	Bearbeiter	Hristov	
0		01.06.2016	AUC	Geprüft	Fisler	

MINES MARITSA IZTOK-AD
MINE TROYANOVO

ACTEMIUM

Ursprung | Ersatz für | Ersatz durch

управяване ERs710
500V-електроразпределително устройство
генерален план

338131 - =500V (3)

=500V

000 - =500V (3)

Blatt 15
17 BL

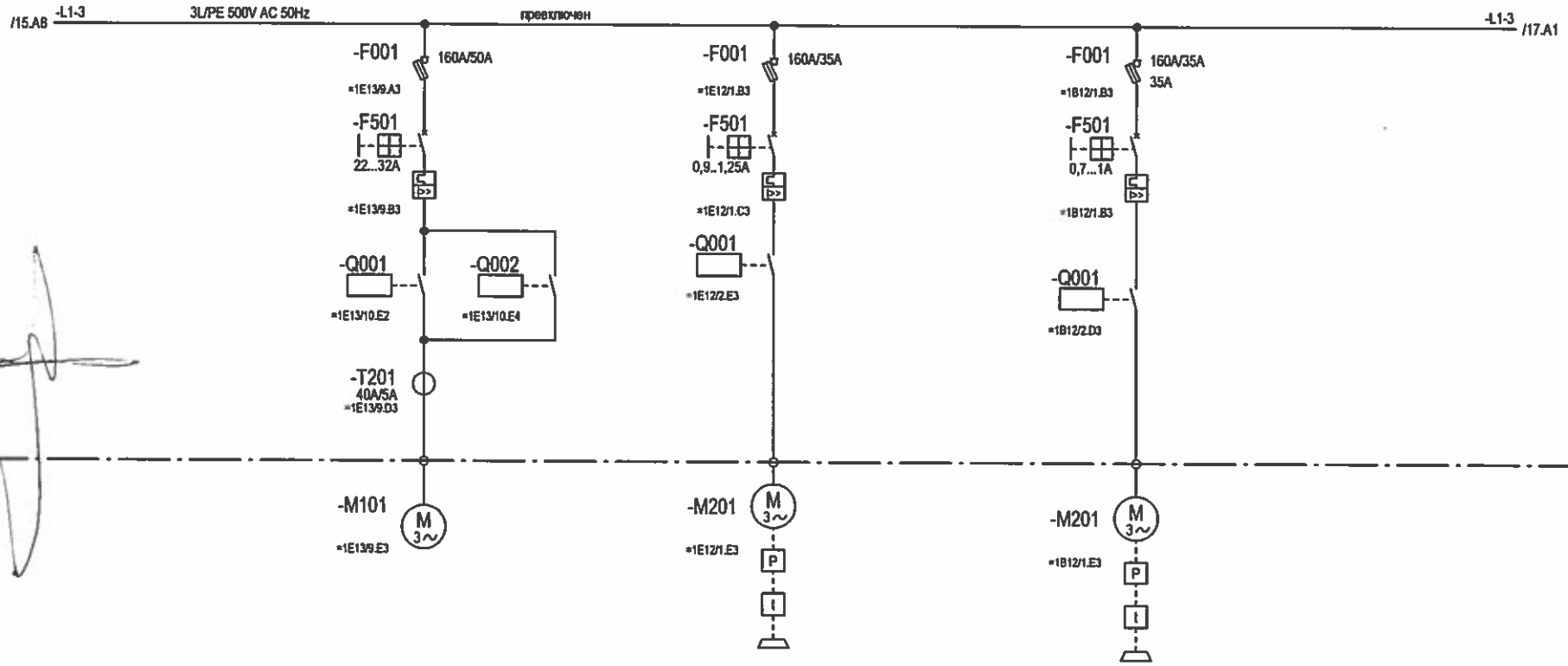

уредба	=1E13	=1E12	=1B12	
наименование	кофова верига помощю задвижване	основно задвижване кофова верига електрохидравлична спирачка	разтоварна лента електрохидравлична спирачка	
мощност (kW)	15	0,38	0,2	
напречно сечение (mm²)	NSSHoeu-O 3x4	NSSHoeu-I 4x2,5	NSSHoeu-I 4x2,5	
електроразпределително устройство	-F002 =1E13/10.A2 2-polig C4A -F003 =1E13/13.B4 2-polig C4A -K101 =1E13/12.E4 24VDC -A010 =1E13/13.D4 4-20mA -K201 =1E13/12.E5 24VDC +6E1	-F002 =1E12/2.A3 2-polig C4A -K101 =1E12/5.D3 24VDC -K501 =1E12/2.E7 230VAC +6E1	-K101 =1B12/5.D4 24VDC -K501 =1B12/2.D7 230VAC +6E1	

R	Änderung	Datum	Name	Norm		Datum	28.05.2016
A		01.06.2016	AUC		Bearbeiter	Hristov	
0		01.06.2016	AUC		Geprüft	Fister	

Ursprung | Ersatz für | Ersatz durch

MINES MARITSA IZTOK-AD
MINE TROYANOVO

ACTEMIUM

укрепване ERs710
500V-електроразпределително устройство
генерален план

338131 - =500V (3)

=500V

000 - =500V (3)

Blatt 16
17 BL

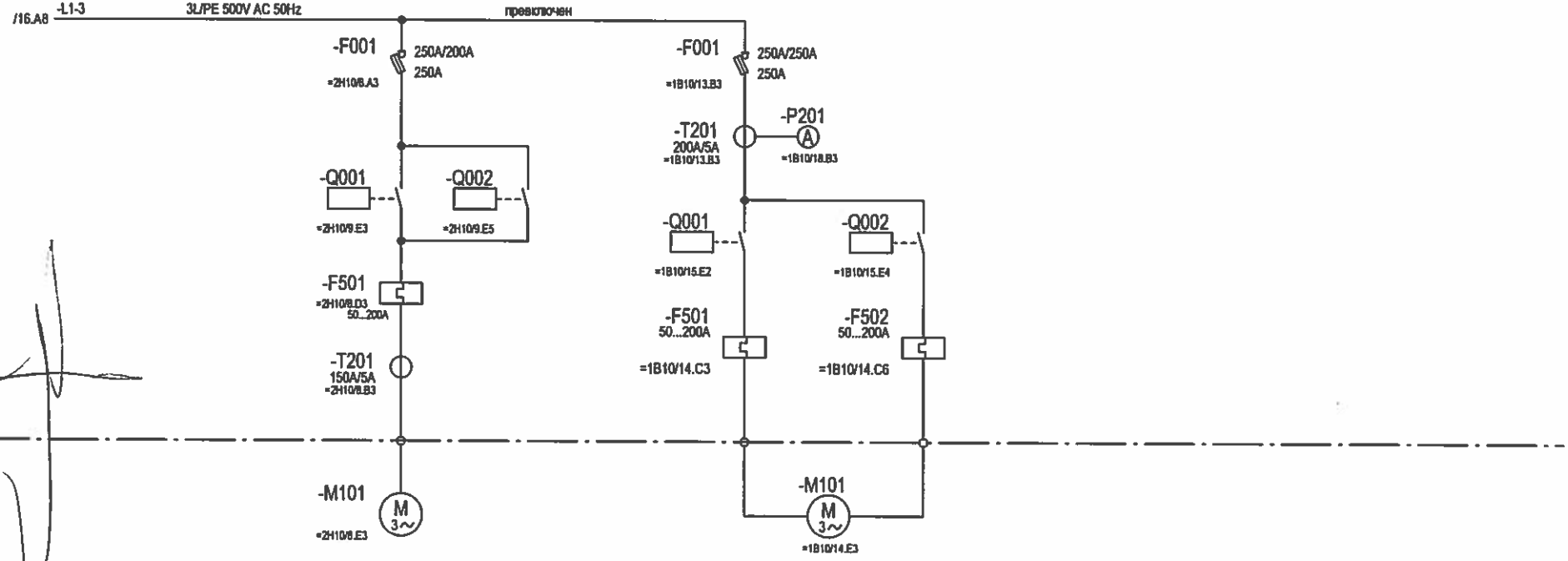

уредба	=2H10	=1B10	
наименование	въртящ се диск	разтоварна лента	
мощност (kW)	75	75/110	
напречно сечение (mm²)	NSSHoeu-O 3x35	NSSHoeu-O 3 x 3x35	
електроразпределително устройство	-F002 =2H10/9.A3 2-polig C4A -K101 =2H10/11.E4 24VDC -K201 =2H10/11.E5 24VDC -A010 =2H10/12.D4 4-20mA -K501 =2H10/9.E7 230VAC +6E1	-F002 =1B10/15.A2 2-polig C4A -K101 =1B10/17.E4 24VDC -K201 =1B10/17.E5 24VDC -K501 =1B10/15.E7 230VAC -F003 =1B10/16.B4 2-polig C4A -A010 =1B10/18.D4 4-20mA +6E1	

R.	Änderung	Datum	Name	Norm	Datum	26.05.2016
A		01.06.2016	AUC	Bearbeiter	Hristov	
0		01.06.2016	AUC	Geprüft	Fister	

Ursprung | Ersatz für | Ersatz durch

MINES MARITSA IZTOK-AD
MINE TROYANOVO

ACTEMIUM

укрепване ERs710
500V-електроразпределително устройство
генерален план

338131 - =500V (3)

000 - =500V (3)

=500V

Blatt 17
17 Bl.

ERs710 [7.11.0]

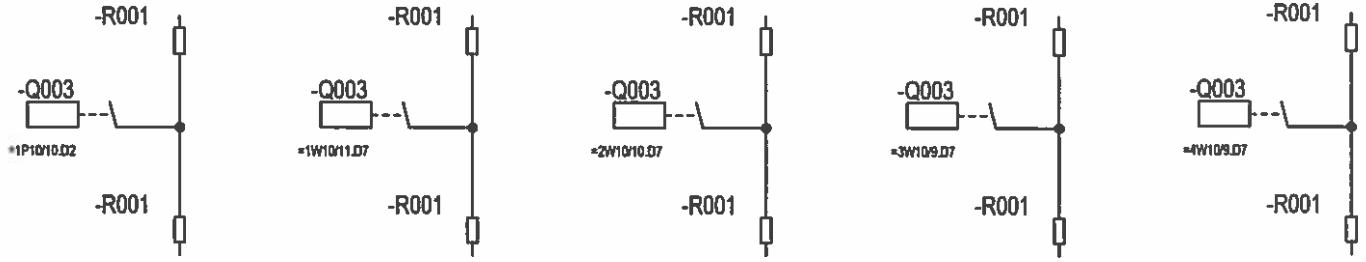

уредба	=1P10	=1W10	=2W10	=3W10	=4W10	
наименование	управление на гъсениците ходов механизъм	лебедка на ръкава	лебедка багер с права лопата 1	лебедка багер с права лопата 2	лебедка багер с права лопата 3	
мощност (kW)	35/32/26	35/32/26	35/32/26	35/32/26	35/32/26	
напречно сечение (mm²)	NSSHoeu-O 3x25	NSSHoeu-O 3x25	NSSHoeu-O 3x25	NSSHoeu-O 3x25	NSSHoeu-O 3x25	
електроразпределително устройство	I_L = 99/90/73A U_L = 230V -K014 =1P10/10.E5 24VDC +6K1	I_L = 99/90/73A U_L = 230V -K014 =1W10/11.E3 24VDC +6K1	I_L = 99/90/73A U_L = 230V -K014 =2W10/10.E3 24VDC +6K1	I_L = 99/90/73A U_L = 230V -K014 =3W10/9.E3 24VDC +6K1	I_L = 99/90/73A U_L = 230V -K014 =4W10/9.E3 24VDC +6K1	

R.	Änderung	Datum	Name	Norm	
A		01.06.2016	AUC	Bearbeiter	Hristov
0		01.06.2016	AUC	Geprüft	Fister

Datum 26.05.2016

MINES MARITSA IZTOK-AD
MINE TROYANOVO

ACTEMIUM

Ursprung | Ersatz für | Ersatz durch

укрепване ERs710
пускови съпротивления
генерален план

338131 - пускови съпротивления (3)

000 - пускови съпротивления (3)

Blatt 1
2 Bl.

ERs710 [7.11.0]

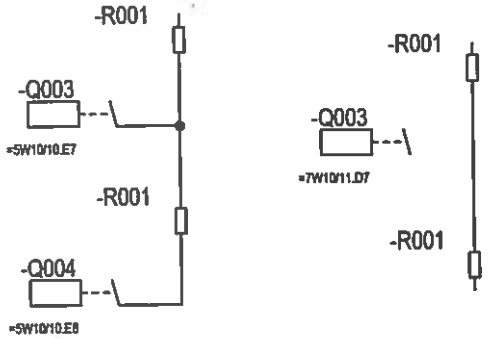

уредба	=5W10	=7W10	
наименование	лебедка кофов водач	подемен механизъм разтоварна лента	
мощност (kW)	35/32/26	12,5/10,5/9	
напречно сечение (mm²)	NSSHoeu-O 3x25	NSSHoeu-O 3x6	
електроразпределително устройство	I_L = 99/90/73A U_L = 230V -K013 =5W10/10.E3 24VDC -K014 =5W10/10.E4 24VDC +6K1	I_L = 36/30/26A U_L = 215V -K014 =7W10/11.E3 24VDC +6K1	

				Datum	26.05.2016
A		01.06.2016	AUC	Bearbeiter	Hristov
0		01.06.2016	AUC	Geprüft	Fister
R	Änderung	Datum	Name	Norm	

MINES MARITSA IZTOK-AD
MINE TROYANOVO

ACTEMIUM

Ursprung | Ersatz für | Ersatz durch

укрепване ERs710
пускови съпротивления
генерален план

338131 - пускови съпротивления (3)

000 - пускови съпротивления (3)

Blatt 2
2 Bl.

ЦЕНОВО ПРЕДЛОЖЕНИЕ (ПРЕДЛАГАНА ЦЕНА - Плик №3)
за участие в процедура за възлагане на обществена поръчка с предмет:
„Рехабилитация на ел. частта и подмяна на системата за управление на багери ERs 710"– реф.№54/2016г. - ЗОП

ДО:
"МИНИ МАРИЦА ИЗТОК"ЕАД – ГР.РАДНЕВО
ул."Георги Димитров" - №13

ОТ: **Обединение „Багери ЕРС 710"**, ЕИК 176941313
бул. „Ситняково" 23, офис 407, гр. София 1505

УВАЖАЕМИ ДАМИ И ГОСПОДА,

Предлаганата от нас обща стойност за изпълнение на процедурата е както следва:

7 606 900,00 лв. без ДДС
/словом: седем милиона шестстотин и шест хиляди и деветстотин лева *без ДДС*/.

Условията на доставки на оборудване и резервни части по предмета на процедурата са DDP складова база на Възложителя /Инкотермс 2010/ – склад №1007, рудник „Трояново-1", с.Трояново, обл. Стара Загора.
Място за изпълнение на дейностите по предмета на процедурата: монтажни площадки на Възложителя намиращи се в рудник „Трояново-1", с. Трояново, обл. Стара Загора и в рудник „Трояново-3", с. Медникарово, обл. Стара Загора.

Изпълнението на пълния предмет на процедурата ще извършим при следните цени:

№	Наименование на дейността	Количество	Предлагана обща цена, лв без ДДС
1.	Рехабилитация на ел. частта и подмяна на системата за управление на багер ERs 710 инв.№ 165	1 брой багер	2 657 015,00
2.	Рехабилитация на ел. частта и подмяна на системата за управление на багер ERs 710, инв.№ 166	1 брой багер	2 312 015,00
3.	Рехабилитация на ел. частта и подмяна на системата за управление на багер ERs 710, инв. № 362	1 брой багер	2 312 015,00
4.	Доставка на резервни части	2 комплекта	325 855,00

Предлаганите единични цени са подробно описани в Ценови таблици – Приложение №1 и №2.

В случай, че бъде открито несъответствие между предложените единични и обща стойност, поради допусната техническа грешка от наша страна, сме съгласни Възложителят да класира нашата оферта на база предложените по-ниски цени.

Приемаме следните условия на плащане: плащането за всеки един багер се извършва след изпълнение на рехабилитацията му, по банков път, на база двустранно подписан приемо-предавателен протокол и представена фактура-оригинал.
Срокът на плащане за всеки един багер след изпълнение на рехабилитацията му е до 30 /тридесет/ календарни дни и започва да тече от датата на последно представения документ (фактура или приемо-предавателен протокол), по изпълнение на рехабилитацията за съответния багер.

Приложения:
Приложение №1. Ценова таблица №1
Приложение №2. Ценова таблица №2
Приложение №3. Електронен носител на ценовата оферта (*формат „xls"*)

08.06.2016 г.

Стоян Захариев Джевизов, Управител:_____
«Обединение Багери ЕРС 710»

Обединение „Багери ЕРС 710" СОФИЯ

Николай Радославов Райчев, Управител:_____
«Обединение Багери ЕРС 710»

Ценова таблица №1

ЦЕНИ

Изпълнението на предмета на процедурата ще извършим при следните цени:

№	Наименование на доставките и услугите по изпълнение на рехабилитация на ел. частта и подмяна на системата за управление на багер ERs 710, инв. №165	К-во, мярка	Цена *[лв. без ДДС]*
1	Изработване и предоставяне на работен електрически проект	1 к-т	375 000,00
2	Доставка на оборудване, което ще се монтира при изпълнението на частичната рехабилитация на ел. частта на багера – ***съгласно Приложение 1.1***	1 к-т	1 784 220,00
3	Демонтаж на старата уредба – ***съгласно Приложение 1.2***	1 к-т	50 650,00
4	Монтаж на новата уредба – ***съгласно Приложение 1.2***	1 к-т	357 145,00
5	Извършване на пусково наладъчни работи, функционални проби, 72 часови проби под товар, въвеждане в експлоатация на багера	1 к-т	66 000,00
6	Обучение на специалисти на Възложителя – ***съгласно Приложение 1.2***	1 к-т	24 000,00
7	Други по преценка на участника: ……	–	0,00
Обща стойност за изпълнение на рехабилитация на ел. частта и подмяна на системата за управление на багер ERs 710, инв. № 165, в лева без ДДС: **Два милиона шестстотин петдесет и седем хиляди и петнадесет лева и нула стотинки** /словом/			**2 657 015,00**

№	Наименование на доставките и услугите по изпълнение на рехабилитация на ел. частта и подмяна на системата за управление на багер ERs 710, инв. №166	К-во, мярка	Цена *[лв. без ДДС]*
1	Изработване и предоставяне на работен електрически проект	1 к-т	30 000,00
2	Доставка на оборудване, което ще се монтира при изпълнението на частичната рехабилитация на ел. частта на багера – ***съгласно Приложение 1.1***	1 к-т	1 784 220,00
3	Демонтаж на старата уредба – ***съгласно Приложение 1.2***	1 к-т	50 650,00
4	Монтаж на новата уредба – ***съгласно Приложение 1.2***	1 к-т	357 145,00
5	Извършване на пусково наладъчни работи, функционални проби, 72 часови проби под товар, въвеждане в експлоатация на багера	1 к-т	66 000,00
6	Обучение на специалисти на Възложителя – ***съгласно Приложение 1.2***	1 к-т	24 000,00
7	Други по преценка на участника: ……	–	0,00
Обща стойност за изпълнение на рехабилитация на ел. частта и подмяна на системата за управление на багер ERs 710, инв. № 166, в лева без ДДС: **Два милиона триста и дванадесет хиляди и петнадесет лева и нула стотинки** /словом/			**2 312 015,00**

№	Наименование на доставките и услугите по изпълнение на рехабилитация на ел. частта и подмяна на системата за управление на багер ERs 710, инв. №362	К-во, мярка	Цена *[лв. без ДДС]*
1	Изработване и предоставяне на работен електрически проект	1 к-т	30 000,00
2	Доставка на оборудване, което ще се монтира при изпълнението на частичната рехабилитация на ел. частта на багера – ***съгласно Приложение 1.1***	1 к-т	1 784 220,00
3	Демонтаж на старата уредба – ***съгласно Приложение 1.2***	1 к-т	50 650,00
4	Монтаж на новата уредба – ***съгласно Приложение 1.2***	1 к-т	357 145,00
5	Извършване на пусково наладъчни работи, функционални проби, 72 часови проби под товар, въвеждане в експлоатация на багера	1 к-т	66 000,00
6	Обучение на специалисти на Възложителя – ***съгласно Приложение 1.2***	1 к-т	24 000,00
7	Други по преценка на участника: ……	–	0,00
Обща стойност за изпълнение на рехабилитация на ел. частта и подмяна на системата за управление на багер ERs 710, инв. № 362, в лева без ДДС: **Два милиона триста и дванадесет хиляди и петнадесет лева и нула стотинки** /словом/			**2 312 015,00**

Забележка: Изработването в пълен обхват на еднотипен работен електрически проект ще се извърши преди стартиране на дейностите по първия багер. За следващите два багера ще се извърши само частична адаптация на същия работен проект спрямо конкретните различия в параметри на машините.
За подготовката на офертата изхождаме от предположението, че първият багер ще е ERs 710, инв. №165, което следва да се съгласува след подписване на договор с Възложителя.

Забележка: Представените цени включват всички разходи за реализацията на дадения вид дейност

Приложения:

Приложение № 1.1 – Спецификация на основното оборудване за рехабилитация на ел. частта и подмяна на системата за управление на багер ERs 710, инв. № 165

Приложение № 1.1 – Спецификация на основното оборудване за рехабилитация на ел. частта и подмяна на системата за управление на багер ERs 710, инв. № 166

Приложение № 1.1 – Спецификация на основното оборудване за рехабилитация на ел. частта и подмяна на системата за управление на багер ERs 710, инв. № 362

Приложение № 1.2 – Демонтажни и монтажни работи, обучение специалисти на Възложителя за рехабилитация на ел. частта и подмяна на системата за управление на багер ERs 710, инв. № 165

Приложение № 1.2 – Демонтажни и монтажни работи, обучение специалисти на Възложителя за рехабилитация на ел. частта и подмяна на системата за управление на багер ERs 710, инв. № 165

Приложение № 1.2 – Демонтажни и монтажни работи, обучение специалисти на Възложителя за рехабилитация на ел. частта и подмяна на системата за управление на багер ERs 710, инв. № 165

Стоян Захариев Джевизов, Управител:_____
«Обединение Багери ЕРС 710»

Обединение „Багери ЕРС 710" София

Николай Радославов Райчев, Управител:_____
«Обединение Багери ЕРС 710»

08.06.2016

СПЕЦИФИКАЦИЯ
на основното оборудване за рехабилитация на ел. частта и подмяна на системата за управление на багер ERs 710, инв. №165
/съгласно изискванията на т.5.1. „Обем на рехабилитацията" от 5. „Техническо задание" от Приложение №1 - Техническа спецификация от документацията за участие/

Поз. №	Наименование и описание /тип/ на оборудването	Един. мярка	К-во	Ед. цена лв. без ДДС	Обща стойност, лв. без ДДС
1.	Доставки по т.**5.1.1. „Уредба 6 kV":** 5.1.1.1. КРУ 6 kV вход с вакуумен прекъсвач за захранване на обща шинна система 6 kV 5.1.1.2. КРУ 6 kV извод с вакуумен прекъсвач за захранване на трансформатор 5.1.1.3. КРУ 6 kV извод с разеденител и предпазители за захранване на трансформатор осветление 5.1.1.4. КРУ 6 kV извод с вакуумен контактор за захранване на двигатели на кофова верига **Изпълнение, съгласно Приложение 5Г от Предложението за изпълнение и съгласно техническото задание в документацията на Възложителя.**	к-т	1	162 568,49	162 568,49
2.	Доставки по т. **5.1.2. „Нисковолтово РУ- 230/ 400/ 500 V":** 5.1.2.1. Доставки на уредби 500V 5.1.2.2. Доставки на уредби 400V 5.1.2.3. Доставки на уредба пускови контактори **Изпълнение, съгласно Приложение 5Г от Предложението за изпълнение и съгласно техническото задание в документацията на Възложителя.**	к-т	1	219 165,80	219 165,80
3.	Доставки по т. **5.1.3. „Силови трансформатори":** 5.1.3.1. Доставки на осветителен трансформатор 6/0,4kV, 160kVA, с принадлежности **Изпълнение, съгласно Приложение 5Г от Предложението за изпълнение и съгласно техническото задание в документацията на Възложителя.**	к-т	1	27 853,45	27 853,45

Поз. №	Наименование и описание /тип/ на оборудването	Един. мярка	К-во	Ед. цена лв. без ДДС	Обща стойност, лв. без ДДС
4.	Доставки по т. **5.1.4. „Задвижване на кофова верига":** 5.1.4.1. Доставка на течностен анласер 5.1.4.2. Доставка на електро-хидравличен повдигач за спирачка, с датчик за положение 5.1.4.3. Доставка на датчици Pt100 за лагери и намотки на двигателя и др. **Изпълнение, съгласно Приложение 5Г от Предложението за изпълнение и съгласно техническото задание в документацията на Възложителя.**	к-т	1	44 955,62	44 955,62
5.	Доставки по т. **5.1.5. „Задвижване на претоварната шайба":** 5.1.5.1. Доставка на нов двигател 90kW 5.1.5.2. Доставка на електро-хидравличен повдигач за спирачка, с датчик за положение **Изпълнение, съгласно Приложение 5Г от Предложението за изпълнение и съгласно техническото задание в документацията на Възложителя.**	к-т	1	16 566,26	16 566,26
6.	Доставки по т. **5.1.6. „Задвижвания на лентовия транспортьор, подемите на кофова верига и разтоварна стрела и задвижване на шпиндела":** 5.1.6.1. Доставка на електро-хидравлични повдигачи за спирачки на всички задвижвания, с датчик за положение **Изпълнение, съгласно Приложение 5Г от Предложението за изпълнение и съгласно техническото задание в документацията на Възложителя.**	к-т	1	74 532,04	74 532,04

Поз. №	Наименование и описание /тип/ на оборудването	Един. мярка	К-во	Ед. цена лв. без ДДС	Обща стойност, лв. без ДДС
7.	Доставки по т. **5.1.7. „Въртене на горна багерна част":** 5.1.7.1. Доставка на инверторна уредба 5.1.7.2. Доставка на 2 бр. двигатели 15kW 5.1.7.3. Доставка на 2 бр. електро-хидравлични повдигачи за спирачки, с датчик за положение **Изпълнение, съгласно Приложение 5Г от Предложението за изпълнение и съгласно техническото задание в документацията на Възложителя.**	к-т	1	29 456,56	29 456,56
8.	Доставки по т. **5.1.8. „Задвижване на хода на основната багерна част":** **5.1.8.1. Багер ERs 710; инв. № 165 :** 5.1.8.1. Доставка на инверторна уредба 5.1.8.2. Доставка на 6 бр. двигатели 55 kW 5.1.8.3. Доставка на 6 бр. електро-хидравлични повдигачи за спирачки, с датчик за положение **Изпълнение, съгласно Приложение 5Г от Предложението за изпълнение и съгласно техническото задание в документацията на Възложителя.**	к-т	1	228 850,95	228 850,95
9.	Доставки по т. **5.1.9. „Кабелен барабан":** 5.1.9.1. Доставка на оборудване за кабелен барабан, включващо мотор-редукторна група, нова кола за трасиране на захранващия кабел 6kV, направляващо тяло тип „хобот", комплект зъбни колела за ъгловата предавка, честотен преобразувател и сензорика **Изпълнение, съгласно Приложение 5Г от Предложението за изпълнение и съгласно техническото задание в документацията на Възложителя.**	к-т	1	77 395,94	77 395,94

Поз. №	Наименование и описание /тип/ на оборудването	Един. мярка	К-во	Ед. цена лв. без ДДС	Обща стойност, лв. без ДДС
10.	Доставки по т. **5.1.10. „Програмируем логически контролер и система за управление":** **5.1.10.1. Хардуер:** 5.1.10.1.1. Доставка на шкаф за управление на багера, оборудван с PLC елементи на фирма Сименс. 5.1.10.1.2. Доставка на шкаф с компютърна конфигурация за визуализация в кабина на манипуланта 5.1.10.1.3. Доставка на визуализиращи панели и монитори за кабина на манипуланта, разтоварна кабина и ел. зала ГБЧ 5.1.10.1.4. Доставка на мрежови компоненти 5.1.10.1.5. Доставка на кутии местно управление, вкл. за мазилните уредби **5.1.10.2. Софтуер** 5.1.10.2.1. Доставка на софтуер STEP7 за проектиране на приложение за управление на багера 5.1.10.2.2. Доставка на софтуер WinCC V13 за визуализацията на багера 5.1.10.2.3. Доставка на DataMonitor пакет за реализация на отдалечен достъп и пренос на информация **5.1.10.3. Технологични** 5.1.10.3.1. Доставка на целия набор от датчици, съгласно техническото задание, вкл. датчици за изминат път, датчици за измерване на ъгли на въртене и ъгли на подем; кр. изключватели, температурни датчици, поточни релета, датчици за наклон, бутони и др. **Изпълнение, съгласно Приложение 5Г от Предложението за изпълнение и съгласно техническото задание в документацията на Възложителя.**	к-т	1	335 282,20	335 282,20

Поз. №	Наименование и описание /тип/ на оборудването	Един. мярка	К-во	Ед. цена лв. без ДДС	Обща стойност, лв. без ДДС
11.	Доставки по т. **5.1.11. „Електрическа зала, манипулантски кабини и кран":** **5.1.11.1. Електрическа зала:** 5.1.11.1.1. Доставка на климатици. 5.1.11.1.2. Доставка на подразпределителни кутии и принадлежности **5.1.11.2. Манипулантски кабини** 5.1.11.2.1. Доставка нови пултове с нови столове за кабина на манипуланта и за разтоварна кабина 5.1.11.2.2. Доставка на подразпределителни кутии и принадлежности 5.1.11.2.3. Доставка на отоплителни тела **5.1.11.3. Кран / ел. телфер/:** 5.1.11.3.1. Доставка на ново табло за управление 5.1.11.3.2. Интегриране на система за дистанционно управление **Изпълнение, съгласно Приложение 5Г от Предложението за изпълнение и съгласно техническото задание в документацията на Възложителя.**	к-т	1	73 834,06	73 834,06
12.	Доставки по т. **5.1.12. „Автоматизирна система за управление на качеството на въглищата (АСУКВ)":** Не са предвидени доставки.	к-т	1	0	0
13.	Доставки по т. **5.1.13. „Междинни ел. табла":** 5.1.13.1. Доставка на табла за децентрализирана периферия **Изпълнение, съгласно Приложение 5Г от Предложението за изпълнение и съгласно техническото задание в документацията на Възложителя.**	к-т	1	34 560,35	34 560,35

Поз. №	Наименование и описание /тип/ на оборудването	Един. мярка	К-во	Ед. цена лв. без ДДС	Обща стойност, лв. без ДДС
14.	Доставки по т. **5.1.14. „Кабели, кабелни лавици":** **5.1.14.1. Кабели:** 5.1.14.1.1. Доставка на нови силови кабели, (без захранващ кабел 6kV, навит на кабелен барабан) 5.1.14.1.2. Доставка на оперативни кабели **5.1.14.2. Кабелни лавици** 5.1.14.2.1. Не се предвижда доставка на нови кабелни лавици **Изпълнение, съгласно Приложение 5Г от Предложението за изпълнение и съгласно техническото задание в документацията на Възложителя.**	к-т	1	177 520,40	177 520,40
15.	Доставки по т. **5.1.15. „Пускови съпротивления":** Изпълнителят няма задължения по извършването на доставки по т.5.1.15.	-	-	-	-
16.	Доставки по т.**5.1.16. Апаратура за вътрешна комуникация:** 5.1.16.1. Доставка на разговорна уредба със 7 разговорни поста **Изпълнение, съгласно Приложение 5Г от Предложението за изпълнение и съгласно техническото задание в документацията на Възложителя.**	к-т	1	33 496,19	33 496,19
17.	Доставки по т. **5.1.17. „Видео – комуникационна система":** 5.1.17.1. Доставка на 5 бр. камери 5.1.17.2. Доставка на 2 бр. монитори и управляващо тяло за видеосистемата **Изпълнение, съгласно Приложение 5Г от Предложението за изпълнение и съгласно техническото задание в документацията на Възложителя.**	к-т	1	18 764,38	18 764,38
18.	Доставки по т. **5.1.18. „Осветление":** 5.1.18.1. Доставка на LED осветителни тела **Изпълнение, съгласно Приложение 5Г от Предложението за изпълнение и съгласно техническото задание в документацията на Възложителя.**	к-т	1	27 750,00	27 750,00
19.	Доставки по т. **5.1.19. „Компресор":** Не са предвидени доставки.	к-т	1	0	0

Поз. №	Наименование и описание /тип/ на оборудването	Един. мярка	К-во	Ед. цена лв. без ДДС	Обща стойност, лв. без ДДС
20.	Доставки по т. **5.1.20. „Щепсели и контакти за ремонтни работи":** 5.1.20.1. Доставка на щекдози и и комбинации от щекдози 500V, 400V и 230V **Изпълнение, съгласно Приложение 5Г от Предложението за изпълнение и съгласно техническото задание в документацията на Възложителя.**	к-т	1	12 431,18	12 431,18
21	Доставки по т. **5.1.21. „Външни и предпазни устройства":** 5.1.21.1. Доставка на крайни изключватели, сензори, локални контролни управляващи табла и др. 5.1.21.2. Доставка на аварийни бутони и въжени изключватели **Изпълнение, съгласно Приложение 5Г от Предложението за изпълнение и съгласно техническото задание в документацията на Възложителя.**	к-т	1	97 002,44	97 002,44
22.	Доставки по т. **5.1.22. „Спомагателно оборудване":** 5.1.22.1. Доставка на батерийна уредба 5.1.22.2. Доставка на пожаро-известителна уредба 5.1.22.3. Доставка на ветромерна уредба 5.1.22.4. Доставка на 5 бр. заваръчни кутии 5.1.22.5. Доставка на WLAN оборудване за пренос на данни до ЦДП, както и работно място за ЦДП 5.1.22.6. Външно табло за ремонтно захранване 400V **Изпълнение, съгласно Приложение 5Г от Предложението за изпълнение и съгласно техническото задание в документацията на Възложителя.**	к-т	1	92 233,69	92 233,69
	Обща стойност на оборудването за рехабилитация на ел.частта и подмяна на системата за управление на багер ERs 710, инв. № 165, в лева без ДДС: **Един милион седемстотин осемдесет и четири хиляди двеста и двадесет лева и нула стотинки**				**1 784 220,00**

СПЕЦИФИКАЦИЯ
на основното оборудване за рехабилитация на ел. частта и подмяна на системата за управление на багер ERs 710, инв. №166
/съгласно изискванията на т.5.1. „Обем на рехабилитацията" от 5. „Техническо задание" от Приложение №1 - Техническа спецификация от документацията за участие/

Поз. №	Наименование и описание /тип/ на оборудването	Един. мярка	К-во	Ед. цена лв. без ДДС	Обща стойност, лв. без ДДС
1.	Доставки по т.**5.1.1. „Уредба 6 kV":** 5.1.1.1. КРУ 6 kV вход с вакуумен прекъсвач за захранване на обща шинна система 6 kV 5.1.1.2. КРУ 6 kV извод с вакуумен прекъсвач за захранване на трансформатор 5.1.1.3. КРУ 6 kV извод с разеденител и предпазители за захранване на трансформатор осветление 5.1.1.4. КРУ 6 kV извод с вакуумен контактор за захранване на двигатели на кофова верига **Изпълнение, съгласно Приложение 5Г от Предложението за изпълнение и съгласно техническото задание в документацията на Възложителя.**	**к-т**	**1**	**162 568,49**	**162 568,49**
2.	Доставки по т. **5.1.2. „Нисковолтово РУ- 230/ 400/ 500 V":** 5.1.2.1. Доставки на уредби 500V 5.1.2.2. Доставки на уредби 400V 5.1.2.3. Доставки на уредба пускови контактори **Изпълнение, съгласно Приложение 5Г от Предложението за изпълнение и съгласно техническото задание в документацията на Възложителя.**	**к-т**	**1**	**219 165,80**	**219 165,80**
3.	Доставки по т. **5.1.3. „Силови трансформатори":** 5.1.3.1. Доставки на осветителен трансформатор 6/0,4kV, 160kVA, с принадлежности **Изпълнение, съгласно Приложение 5Г от Предложението за изпълнение и съгласно техническото задание в документацията на Възложителя.**	**к-т**	**1**	**27 853,45**	**27 853,45**

Поз. №	Наименование и описание /тип/ на оборудването	Един. мярка	К-во	Ед. цена лв. без ДДС	Обща стойност, лв. без ДДС
4.	Доставки по т. **5.1.4. „Задвижване на кофова верига":** 5.1.4.1. Доставка на течностен анласер 5.1.4.2. Доставка на електро-хидравличен повдигач за спирачка, с датчик за положение 5.1.4.3. Доставка на датчици Pt100 за лагери и намотки на двигателя и др. **Изпълнение, съгласно Приложение 5Г от Предложението за изпълнение и съгласно техническото задание в документацията на Възложителя.**	**к-т**	**1**	**44 955,62**	**44 955,62**
5.	Доставки по т. **5.1.5. „Задвижване на претоварната шайба":** 5.1.5.1. Доставка на нов двигател 90kW 5.1.5.2. Доставка на електро-хидравличен повдигач за спирачка, с датчик за положение **Изпълнение, съгласно Приложение 5Г от Предложението за изпълнение и съгласно техническото задание в документацията на Възложителя.**	**к-т**	**1**	**16 566,26**	**16 566,26**
6.	Доставки по т. **5.1.6. „Задвижвания на лентовия транспортьор, подемите на кофова верига и разтоварна стрела и задвижване на шпиндела":** 5.1.6.1. Доставка на електро-хидравлични повдигачи за спирачки на всички задвижвания, с датчик за положение **Изпълнение, съгласно Приложение 5Г от Предложението за изпълнение и съгласно техническото задание в документацията на Възложителя.**	**к-т**	**1**	**74 532,04**	**74 532,04**

Поз. №	Наименование и описание /тип/ на оборудването	Един. мярка	К-во	Ед. цена лв. без ДДС	Обща стойност, лв. без ДДС
7.	Доставки по т. **5.1.7. „Въртене на горна багерна част":** 5.1.7.1. Доставка на инверторна уредба 5.1.7.2. Доставка на 2 бр. двигатели 15kW 5.1.7.3. Доставка на 2 бр. електро-хидравлични повдигачи за спирачки, с датчик за положение **Изпълнение, съгласно Приложение 5Г от Предложението за изпълнение и съгласно техническото задание в документацията на Възложителя.**	к-т	1	29 456,56	29 456,56
8.	Доставки по т. **5.1.8. „Задвижване на хода на основната багерна част":** **5.1.8.1. Багер ERs 710; инв. № 165 :** 5.1.8.1. Доставка на инверторна уредба 5.1.8.2. Доставка на 6 бр. двигатели 55 kW 5.1.8.3. Доставка на 6 бр. електро-хидравлични повдигачи за спирачки, с датчик за положение **Изпълнение, съгласно Приложение 5Г от Предложението за изпълнение и съгласно техническото задание в документацията на Възложителя.**	к-т	1	228 850,95	228 850,95
9.	Доставки по т. **5.1.9. „Кабелен барабан":** 5.1.9.1. Доставка на оборудване за кабелен барабан, включващо мотор-редукторна група, нова кола за трасиране на захранващия кабел 6kV, направляващо тяло тип „хобот", комплект зъбни колела за ъгловата предавка, честотен преобразувател и сензорика **Изпълнение, съгласно Приложение 5Г от Предложението за изпълнение и съгласно техническото задание в документацията на Възложителя.**	к-т	1	77 395,94	77 395,94

Поз. №	Наименование и описание /тип/ на оборудването	Един. мярка	К-во	Ед. цена лв. без ДДС	Обща стойност, лв. без ДДС
10.	Доставки по т. **5.1.10. „Програмируем логически контролер и система за управление":** **5.1.10.1. Хардуер:** 5.1.10.1.1. Доставка на шкаф за управление на багера, оборудван с PLC елементи на фирма Сименс. 5.1.10.1.2. Доставка на шкаф с компютърна конфигурация за визуализация в кабина на манипуланта 5.1.10.1.3. Доставка на визуализиращи панели и монитори за кабина на манипуланта, разтоварна кабина и ел. зала ГБЧ 5.1.10.1.4. Доставка на мрежови компоненти 5.1.10.1.5. Доставка на кутии местно управление, вкл. за мазилните уредби **5.1.10.2. Софтуер** 5.1.10.2.1. Доставка на софтуер STEP7 за проектиране на приложение за управление на багера 5.1.10.2.2. Доставка на софтуер WinCC V13 за визуализацията на багера 5.1.10.2.3. Доставка на DataMonitor пакет за реализация на отдалечен достъп и пренос на информация **5.1.10.3. Технологични** 5.1.10.3.1. Доставка на целия набор от датчици, съгласно техническото задание, вкл. датчици за изминат път, датчици за измерване на ъгли на въртене и ъгли на подем; кр. изключватели, температурни датчици, поточни релета, датчици за наклон, бутони и др. **Изпълнение, съгласно Приложение 5Г от Предложението за изпълнение и съгласно техническото задание в документацията на Възложителя.**	к-т	1	335 282,20	335 282,20

Поз. №	Наименование и описание /тип/ на оборудването	Един. мярка	К-во	Ед. цена лв. без ДДС	Обща стойност, лв. без ДДС
11.	Доставки по т. **5.1.11. „Електрическа зала, манипулантски кабини и кран":** **5.1.11.1. Електрическа зала:** 5.1.11.1.1. Доставка на климатици. 5.1.11.1.2. Доставка на подразпределителни кутии и принадлежности **5.1.11.2. Манипулантски кабини** 5.1.11.2.1. Доставка нови пултове с нови столове за кабина на манипуланта и за разтоварна кабина 5.1.11.2.2. Доставка на подразпределителни кутии и принадлежности 5.1.11.2.3. Доставка на отоплителни тела **5.1.11.3. Кран / ел. телфер/:** 5.1.11.3.1. Доставка на ново табло за управление 5.1.11.3.2. Интегриране на система за дистанционно управление **Изпълнение, съгласно Приложение 5Г от Предложението за изпълнение и съгласно техническото задание в документацията на Възложителя.**	к-т	1	73 834,06	73 834,06
12.	Доставки по т. **5.1.12. „Автоматизирна система за управление на качеството на въглищата (АСУКВ)":** Не са предвидени доставки.	к-т	1	0	0
13.	Доставки по т. **5.1.13. „Междинни ел. табла":** 5.1.13.1. Доставка на табла за децентрализирана периферия **Изпълнение, съгласно Приложение 5Г от Предложението за изпълнение и съгласно техническото задание в документацията на Възложителя.**	к-т	1	34 560,35	34 560,35

Поз. №	Наименование и описание /тип/ на оборудването	Един. мярка	К-во	Ед. цена лв. без ДДС	Обща стойност, лв. без ДДС
14.	Доставки по т. **5.1.14. „Кабели, кабелни лавици":** **5.1.14.1. Кабели:** 5.1.14.1.1. Доставка на нови силови кабели, (без захранващ кабел 6kV, навит на кабелен барабан) 5.1.14.1.2. Доставка на оперативни кабели **5.1.14.2. Кабелни лавици** 5.1.14.2.1. Не се предвижда доставка на нови кабелни лавици **Изпълнение, съгласно Приложение 5Г от Предложението за изпълнение и съгласно техническото задание в документацията на Възложителя.**	**к-т**	**1**	**177 520,40**	**177 520,40**
15.	Доставки по т. **5.1.15. „Пускови съпротивления":** Изпълнителят няма задължения по извършването на доставки по т.5.1.15.	-	-	-	-
16.	Доставки по т.**5.1.16. Апаратура за вътрешна комуникация:** 5.1.16.1. Доставка на разговорна уредба със 7 разговорни поста **Изпълнение, съгласно Приложение 5Г от Предложението за изпълнение и съгласно техническото задание в документацията на Възложителя.**	**к-т**	**1**	**33 496,19**	**33 496,19**
17.	Доставки по т. **5.1.17. „Видео – комуникационна система":** 5.1.17.1. Доставка на 5 бр. камери 5.1.17.2. Доставка на 2 бр. монитори и управляващо тяло за видеосистемата **Изпълнение, съгласно Приложение 5Г от Предложението за изпълнение и съгласно техническото задание в документацията на Възложителя.**	**к-т**	**1**	**18 764,38**	**18 764,38**
18.	Доставки по т. **5.1.18. „Осветление":** 5.1.18.1. Доставка на LED осветителни тела **Изпълнение, съгласно Приложение 5Г от Предложението за изпълнение и съгласно техническото задание в документацията на Възложителя.**	**к-т**	**1**	**27 750,00**	**27 750,00**
19.	Доставки по т. **5.1.19. „Компресор":** Не са предвидени доставки.	**к-т**	**1**	**0**	**0**

Поз. №	Наименование и описание /тип/ на оборудването	Един. мярка	К-во	Ед. цена лв. без ДДС	Обща стойност, лв. без ДДС
20.	Доставки по т. **5.1.20. „Щепсели и контакти за ремонтни работи":** 5.1.20.1. Доставка на щекдози и и комбинации от щекдози 500V, 400V и 230V **Изпълнение, съгласно Приложение 5Г от Предложението за изпълнение и съгласно техническото задание в документацията на Възложителя.**	к-т	1	12 431,18	12 431,18
21	Доставки по т. **5.1.21. „Външни и предпазни устройства":** 5.1.21.1. Доставка на крайни изключватели, сензори, локални контролни управляващи табла и др. 5.1.21.2. Доставка на аварийни бутони и въжени изключватели **Изпълнение, съгласно Приложение 5Г от Предложението за изпълнение и съгласно техническото задание в документацията на Възложителя.**	к-т	1	97 002,44	97 002,44
22.	Доставки по т. **5.1.22. „Спомагателно оборудване":** 5.1.22.1. Доставка на батерийна уредба 5.1.22.2. Доставка на пожаро-известителна уредба 5.1.22.3. Доставка на ветромерна уредба 5.1.22.4. Доставка на 5 бр. заваръчни кутии 5.1.22.5. Доставка на WLAN оборудване за пренос на данни до ЦДП, както и работно място за ЦДП 5.1.22.6. Външно табло за ремонтно захранване 400V **Изпълнение, съгласно Приложение 5Г от Предложението за изпълнение и съгласно техническото задание в документацията на Възложителя.**	к-т	1	92 233,69	92 233,69
Обща стойност на оборудването за рехабилитация на ел.частта и подмяна на системата за управление на багер ERs 710, инв. № 166, в лева без ДДС: **Един милион седемстотин осемдесет и четири хиляди двеста и двадесет лева и нула стотинки**					**1 784 220,00**

СПЕЦИФИКАЦИЯ
на основното оборудване за рехабилитация на ел. частта и подмяна на системата за управление на багер ERs 710, инв. №362
/съгласно изискванията на т.5.1. „Обем на рехабилитацията" от 5. „Техническо задание" от Приложение №1 - Техническа спецификация от документацията за участие/

Поз. №	Наименование и описание /тип/ на оборудването	Един. мярка	К-во	Ед. цена лв. без ДДС	Обща стойност, лв. без ДДС
1.	Доставки по т.**5.1.1. „Уредба 6 kV":** 5.1.1.1. КРУ 6 kV вход с вакуумен прекъсвач за захранване на обща шинна система 6 kV 5.1.1.2. КРУ 6 kV извод с вакуумен прекъсвач за захранване на трансформатор 5.1.1.3. КРУ 6 kV извод с разеденител и предпазители за захранване на трансформатор осветление 5.1.1.4. КРУ 6 kV извод с вакуумен контактор за захранване на двигатели на кофова верига **Изпълнение, съгласно Приложение 5Г от Предложението за изпълнение и съгласно техническото задание в документацията на Възложителя.**	к-т	1	162 568,49	162 568,49
2.	Доставки по т. **5.1.2. „Нисковолтово РУ- 230/ 400/ 500 V":** 5.1.2.1. Доставки на уредби 500V 5.1.2.2. Доставки на уредби 400V 5.1.2.3. Доставки на уредба пускови контактори **Изпълнение, съгласно Приложение 5Г от Предложението за изпълнение и съгласно техническото задание в документацията на Възложителя.**	к-т	1	219 165,80	219 165,80
3.	Доставки по т. **5.1.3. „Силови трансформатори":** 5.1.3.1. Доставки на осветителен трансформатор 6/0,4kV, 160kVA, с принадлежности **Изпълнение, съгласно Приложение 5Г от Предложението за изпълнение и съгласно техническото задание в документацията на Възложителя.**	к-т	1	27 853,45	27 853,45

Поз. №	Наименование и описание /тип/ на оборудването	Един. мярка	К-во	Ед. цена лв. без ДДС	Обща стойност, лв. без ДДС
4.	Доставки по т. **5.1.4. „Задвижване на кофова верига":** 5.1.4.1. Доставка на течностен анласер 5.1.4.2. Доставка на електро-хидравличен повдигач за спирачка, с датчик за положение 5.1.4.3. Доставка на датчици Pt100 за лагери и намотки на двигателя и др. **Изпълнение, съгласно Приложение 5Г от Предложението за изпълнение и съгласно техническото задание в документацията на Възложителя.**	к-т	1	44 955,62	44 955,62
5.	Доставки по т. **5.1.5. „Задвижване на претоварната шайба":** 5.1.5.1. Доставка на нов двигател 90kW 5.1.5.2. Доставка на електро-хидравличен повдигач за спирачка, с датчик за положение **Изпълнение, съгласно Приложение 5Г от Предложението за изпълнение и съгласно техническото задание в документацията на Възложителя.**	к-т	1	16 566,26	16 566,26
6.	Доставки по т. **5.1.6. „Задвижвания на лентовия транспортьор, подемите на кофова верига и разтоварна стрела и задвижване на шпиндела":** 5.1.6.1. Доставка на електро-хидравлични повдигачи за спирачки на всички задвижвания, с датчик за положение **Изпълнение, съгласно Приложение 5Г от Предложението за изпълнение и съгласно техническото задание в документацията на Възложителя.**	к-т	1	74 532,04	74 532,04

Поз. №	Наименование и описание /тип/ на оборудването	Един. мярка	К-во	Ед. цена лв. без ДДС	Обща стойност, лв. без ДДС
7.	Доставки по т. **5.1.7. „Въртене на горна багерна част":** 5.1.7.1. Доставка на инверторна уредба 5.1.7.2. Доставка на 2 бр. двигатели 15kW 5.1.7.3. Доставка на 2 бр. електро-хидравлични повдигачи за спирачки, с датчик за положение **Изпълнение, съгласно Приложение 5Г от Предложението за изпълнение и съгласно техническото задание в документацията на Възложителя.**	к-т	1	29 456,56	29 456,56
8.	Доставки по т. **5.1.8. „Задвижване на хода на основната багерна част":** **5.1.8.1. Багер ERs 710; инв. № 165 :** 5.1.8.1. Доставка на инверторна уредба 5.1.8.2. Доставка на 6 бр. двигатели 55 kW 5.1.8.3. Доставка на 6 бр. електро-хидравлични повдигачи за спирачки, с датчик за положение **Изпълнение, съгласно Приложение 5Г от Предложението за изпълнение и съгласно техническото задание в документацията на Възложителя.**	к-т	1	228 850,95	228 850,95
9.	Доставки по т. **5.1.9. „Кабелен барабан":** 5.1.9.1. Доставка на оборудване за кабелен барабан, включващо мотор-редукторна група, нова кола за трасиране на захранващия кабел 6kV, направляващо тяло тип „хобот", комплект зъбни колела за ъгловата предавка, честотен преобразувател и сензорика **Изпълнение, съгласно Приложение 5Г от Предложението за изпълнение и съгласно техническото задание в документацията на Възложителя.**	к-т	1	77 395,94	77 395,94

Поз. №	Наименование и описание /тип/ на оборудването	Един. мярка	К-во	Ед. цена лв. без ДДС	Обща стойност, лв. без ДДС
10.	Доставки по т. **5.1.10. „Програмируем логически контролер и система за управление":** **5.1.10.1. Хардуер:** 5.1.10.1.1. Доставка на шкаф за управление на багера, оборудван с PLC елементи на фирма Сименс. 5.1.10.1.2. Доставка на шкаф с компютърна конфигурация за визуализация в кабина на манипуланта 5.1.10.1.3. Доставка на визуализиращи панели и монитори за кабина на манипуланта, разтоварна кабина и ел. зала ГБЧ 5.1.10.1.4. Доставка на мрежови компоненти 5.1.10.1.5. Доставка на кутии местно управление, вкл. за мазилните уредби **5.1.10.2. Софтуер** 5.1.10.2.1. Доставка на софтуер STEP7 за проектиране на приложение за управление на багера 5.1.10.2.2. Доставка на софтуер WinCC V13 за визуализацията на багера 5.1.10.2.3. Доставка на DataMonitor пакет за реализация на отдалечен достъп и пренос на информация **5.1.10.3. Технологични** 5.1.10.3.1. Доставка на целия набор от датчици, съгласно техническото задание, вкл. датчици за изминат път, датчици за измерване на ъгли на въртене и ъгли на подем; кр. изключватели, температурни датчици, поточни релета, датчици за наклон, бутони и др. **Изпълнение, съгласно Приложение 5Г от Предложението за изпълнение и съгласно техническото задание в документацията на Възложителя.**	к-т	1	335 282,20	335 282,20

Поз. №	Наименование и описание /тип/ на оборудването	Един. мярка	К-во	Ед. цена лв. без ДДС	Обща стойност, лв. без ДДС
11.	Доставки по т. **5.1.11. „Електрическа зала, манипулантски кабини и кран":** **5.1.11.1. Електрическа зала:** 5.1.11.1.1. Доставка на климатици. 5.1.11.1.2. Доставка на подразпределителни кутии и принадлежности **5.1.11.2. Манипулантски кабини** 5.1.11.2.1. Доставка нови пултове с нови столове за кабина на манипуланта и за разтоварна кабина 5.1.11.2.2. Доставка на подразпределителни кутии и принадлежности 5.1.11.2.3. Доставка на отоплителни тела **5.1.11.3. Кран / ел. телфер/:** 5.1.11.3.1. Доставка на ново табло за управление 5.1.11.3.2. Интегриране на система за дистанционно управление **Изпълнение, съгласно Приложение 5Г от Предложението за изпълнение и съгласно техническото задание в документацията на Възложителя.**	к-т	1	73 834,06	73 834,06
12.	Доставки по т. **5.1.12. „Автоматизирна система за управление на качеството на въглищата (АСУКВ)":** Не са предвидени доставки.	к-т	1	0	0
13.	Доставки по т. **5.1.13. „Междинни ел. табла":** 5.1.13.1. Доставка на табла за децентрализирана периферия **Изпълнение, съгласно Приложение 5Г от Предложението за изпълнение и съгласно техническото задание в документацията на Възложителя.**	к-т	1	34 560,35	34 560,35

Поз. №	Наименование и описание /тип/ на оборудването	Един. мярка	К-во	Ед. цена лв. без ДДС	Обща стойност, лв. без ДДС
14.	Доставки по т. **5.1.14. „Кабели, кабелни лавици":** **5.1.14.1. Кабели:** 5.1.14.1.1. Доставка на нови силови кабели, (без захранващ кабел 6kV, навит на кабелен барабан) 5.1.14.1.2. Доставка на оперативни кабели **5.1.14.2. Кабелни лавици** 5.1.14.2.1. Не се предвижда доставка на нови кабелни лавици **Изпълнение, съгласно Приложение 5Г от Предложението за изпълнение и съгласно техническото задание в документацията на Възложителя.**	к-т	1	177 520,40	177 520,40
15.	Доставки по т. **5.1.15. „Пускови съпротивления":** Изпълнителят няма задължения по извършването на доставки по т.5.1.15.	-	-	-	-
16.	Доставки по т.**5.1.16. Апаратура за вътрешна комуникация:** 5.1.16.1. Доставка на разговорна уредба със 7 разговорни поста **Изпълнение, съгласно Приложение 5Г от Предложението за изпълнение и съгласно техническото задание в документацията на Възложителя.**	к-т	1	33 496,19	33 496,19
17.	Доставки по т. **5.1.17. „Видео – комуникационна система":** 5.1.17.1. Доставка на 5 бр. камери 5.1.17.2. Доставка на 2 бр. монитори и управляващо тяло за видеосистемата **Изпълнение, съгласно Приложение 5Г от Предложението за изпълнение и съгласно техническото задание в документацията на Възложителя.**	к-т	1	18 764,38	18 764,38
18.	Доставки по т. **5.1.18. „Осветление":** 5.1.18.1. Доставка на LED осветителни тела **Изпълнение, съгласно Приложение 5Г от Предложението за изпълнение и съгласно техническото задание в документацията на Възложителя.**	к-т	1	27 750,00	27 750,00
19.	Доставки по т. **5.1.19. „Компресор":** Не са предвидени доставки.	к-т	1	0	0

Поз. №	Наименование и описание /тип/ на оборудването	Един. мярка	К-во	Ед. цена лв. без ДДС	Обща стойност, лв. без ДДС
20.	Доставки по т. **5.1.20. „Щепсели и контакти за ремонтни работи":** 5.1.20.1. Доставка на щекдози и и комбинации от щекдози 500V, 400V и 230V **Изпълнение, съгласно Приложение 5Г от Предложението за изпълнение и съгласно техническото задание в документацията на Възложителя.**	к-т	1	12 431,18	12 431,18
21	Доставки по т. **5.1.21. „Външни и предпазни устройства":** 5.1.21.1. Доставка на крайни изключватели, сензори, локални контролни управляващи табла и др. 5.1.21.2. Доставка на аварийни бутони и въжени изключватели **Изпълнение, съгласно Приложение 5Г от Предложението за изпълнение и съгласно техническото задание в документацията на Възложителя.**	к-т	1	97 002,44	97 002,44
22.	Доставки по т. **5.1.22. „Спомагателно оборудване":** 5.1.22.1. Доставка на батерийна уредба 5.1.22.2. Доставка на пожаро-известителна уредба 5.1.22.3. Доставка на ветромерна уредба 5.1.22.4. Доставка на 5 бр. заваръчни кутии 5.1.22.5. Доставка на WLAN оборудване за пренос на данни до ЦДП, както и работно място за ЦДП 5.1.22.6. Външно табло за ремонтно захранване 400V **Изпълнение, съгласно Приложение 5Г от Предложението за изпълнение и съгласно техническото задание в документацията на Възложителя.**	к-т	1	92 233,69	92 233,69
	Обща стойност на оборудването за рехабилитация на ел.частта и подмяна на системата за управление на багер ERs 710, инв. № 362, в лева без ДДС: **Един милион седемстотин осемдесет и четири хиляди двеста и двадесет лева и нула стотинки**				**1 784 220,00**

Възложител – „Мини Марица-изток" ЕАД
Участник – Обединение „Багери ЕРС 710"

Приложение 1.2
към Ценово предложение
Реф. № 54/2016

ЦЕНИ
на демонтажни и монтажни работи, обучение специалисти на Възложителя за рехабилитация на ел. частта и подмяна на системата за управление на багер ERs 710, инв. № 165

Услуги:

№	Описание на услугите и дейностите, които ще бъдат извършени	Един. мярка	К-во	Единична цена в (*лв.* без ДДС)	Обща цена в (*лв* без ДДС)	Забележка
1	Демонтаж на старата уредба.	к-т	1	50 650,00	50 650,00	
2	Монтаж на новата уредба.	к-т	1	357 145,00	357 145,00	
3	Обучение на специалисти на Възложителя.	к-т	1	24 000,00	24 000,00	
Обща цена на услугите в лева без ДДС: **Четиристотин тридесет и една хиляди седемстотин деветдесет и пет лева и нула стотинки**					**431 795,00**	———

Представените цени включват пълните разходи за реализацията на дадения вид дейност.

Стоян Захариев Джевизов, Управител:_____
«Обединение Багери ЕРС 710»

Обединение „Багери ЕРС 710" София

Николай Радославов Райчев, Управител:_____
«Обединение Багери ЕРС 710»

08.06.2016

Възложител – „Мини Марица-изток" ЕАД
Участник – Обединение „Багери ЕРС 710"

Приложение 1.2
към Ценово предложение
Реф. № 54/2016

ЦЕНИ
на демонтажни и монтажни работи, обучение специалисти на Възложителя за рехабилитация на ел. частта и подмяна на системата за управление на багер ERs 710, инв. № 166

Услуги:

№	Описание на услугите и дейностите, които ще бъдат извършени	Един. мярка	К-во	Единична цена в (*лв.* без ДДС)	Обща цена в (*лв* без ДДС)	Забележка
1	Демонтаж на старата уредба.	к-т	1	50 650,00	50 650,00	
2	Монтаж на новата уредба.	к-т	1	357 145,00	357 145,00	
3	Обучение на специалисти на Възложителя.	к-т	1	24 000,00	24 000,00	
Обща цена на услугите в лева без ДДС: **Четиристотин тридесет и една хиляди седемстотин деветдесет и пет лева и нула стотинки**					**431 795,00**	—

Представените цени включват пълните разходи за реализацията на дадения вид дейност.

Стоян Захариев Джевизов, Управител:_____
«Обединение Багери ЕРС 710»

Обединение „Багери ЕРС 710" София

Николай Радославов Райчев, Управител:_____
«Обединение Багери ЕРС 710»

08.06.2016

Възложител – „Мини Марица-изток" ЕАД
Участник – Обединение „Багери ЕРС 710"

Приложение 1.2
към Ценово предложение
Реф. № 54/2016

ЦЕНИ
на демонтажни и монтажни работи, обучение специалисти на Възложителя за рехабилитация на ел. частта и подмяна на системата за управление на багер ERs 710, инв. № 362

Услуги:

№	Описание на услугите и дейностите, които ще бъдат извършени	Един. мярка	К-во	Единична цена в (*лв.* без ДДС)	Обща цена в (*лв* без ДДС)	Забележка
1	Демонтаж на старата уредба.	к-т	1	50 650,00	50 650,00	
2	Монтаж на новата уредба.	к-т	1	357 145,00	357 145,00	
3	Обучение на специалисти на Възложителя.	к-т	1	24 000,00	24 000,00	
Обща цена на услугите в лева без ДДС: **Четиристотин тридесет и една хиляди седемстотин деветдесет и пет лева и нула стотинки**					**431 795,00**	———

Представените цени включват пълните разходи за реализацията на дадения вид дейност.

Стоян Захариев Джевизов, Управител:_____
«Обединение Багери ЕРС 710»

Обединение „Багери ЕРС 710" СОФИЯ

Николай Радославов Райчев, Управител:_____
«Обединение Багери ЕРС 710»

08.06.2016

Възложител – „Мини Марица-изток" ЕАД
Участник – Обединение „Багери ЕРС 710"

Приложение 2
към Ценово предложение
Реф. № 54/2016

Ценова таблица №2

СПЕЦИФИКАЦИЯ
на резервните части за рехабилитация на ел. частта и подмяна на системата за управление на багери ERs 710, инв. № 165, 166 и 362

№	Наименование и описание /тип/ на оборудването	Един. мярка	К-во	Ед. цена лв	Обща стойност, лв, без ДДС
1.	Два комплекта резервни части и приспособления. Като един комплект съдържа: - един брой ел. двигател и един брой честотен преобразувател за хода; - един брой ел. двигател и един брой честотен преобразувател въртене ГБЧ; - един брой ел. двигател, един брой редуктор /ако се монтира/ и един брой честотен преобразувател въртене кабелен барабан; - резервни датчици – min10 % от всеки тип монтиран на багера, но не по-малко от един брой; - резервни части за честотните преобразуватели необходими за двугодишна експлоатация (вх./изх. и комуникационни модули - от всеки тип по 2 бр.); - един CPU модул от използвания тип PLC; - два DIмодула за използванатаконфигурация PLC; - два DOмодула за използванатаконфигурация PLC; - два AI модула за температурнидатчици за използванатаконфигурация PLC; - два AI модула за токови(напреженови) входове, за използванатаконфигурация PLC; - един операторски панел от тип, предвиден в проекта; - два DCзахранващи модула за PLCконфигурацията; - по един комуникационен процесор за всеки използван тип комуникационна магистрала; - два Ethernet комутатора; - една резервна компютърна конфигурация за манипуланта (от тип, предвиден в проекта);	комп лект	2	162 927,50	325 855,00

	- един монитор за компютърната конфигурация; - по два датчика за наклон от всеки използван тип; - два енкодера за завъртане; - един енкодер за изминат път; - по пет температурни датчика от всеки използван тип; - по пет датчика за положение от всеки използван тип; - предпазители за честотните преобразуватели – по три комплекта от всеки използван тип; - по един брой от всеки вид електро хидравличен повдигач; - резервни части за уредбата Н. Н.- min10 % от всеки тип устройство монтирано на багера, но не по- малко от един брой, за предпазители по 3/три/ броя от всеки монтиран тип; **Описа се предлага и съгласува от Възложителя на етап работен проект.** - преносими радиостанции тип "Уоки – токи" работещи на честота и с мощност разрешени от българското законодателство-**доставят се за всеки багер;** - един брой прекъсвач за захранване на силовия трансформатор от доставения тип; - един брой мощностен разединител за захранване на трансформатор СН 6/0,4 kV.				
	Обща стойност на резервните части, в лева без ДДС: **Триста двадесет и пет хиляди осемстотин петдесет и пет лева и нула стотинки без ДДДС**				**325 855,00**

Забележка: Всички позиции да се впишат подробно на БЪЛГАРСКИ ЕЗИК, конкретизирани по наименование, тип и описание на оборудването /търговска номенклатура/, технически данни, количество и качество и единични цени.

Стоян Захариев Джевизов, Управител:_____
«Обединение Багери ЕРС 710»

Николай Радославов Райчев, Управител:_____
«Обединение Багери ЕРС 710»

Обединение „Багери ЕРС 710" София

Дата: 08.06.2016