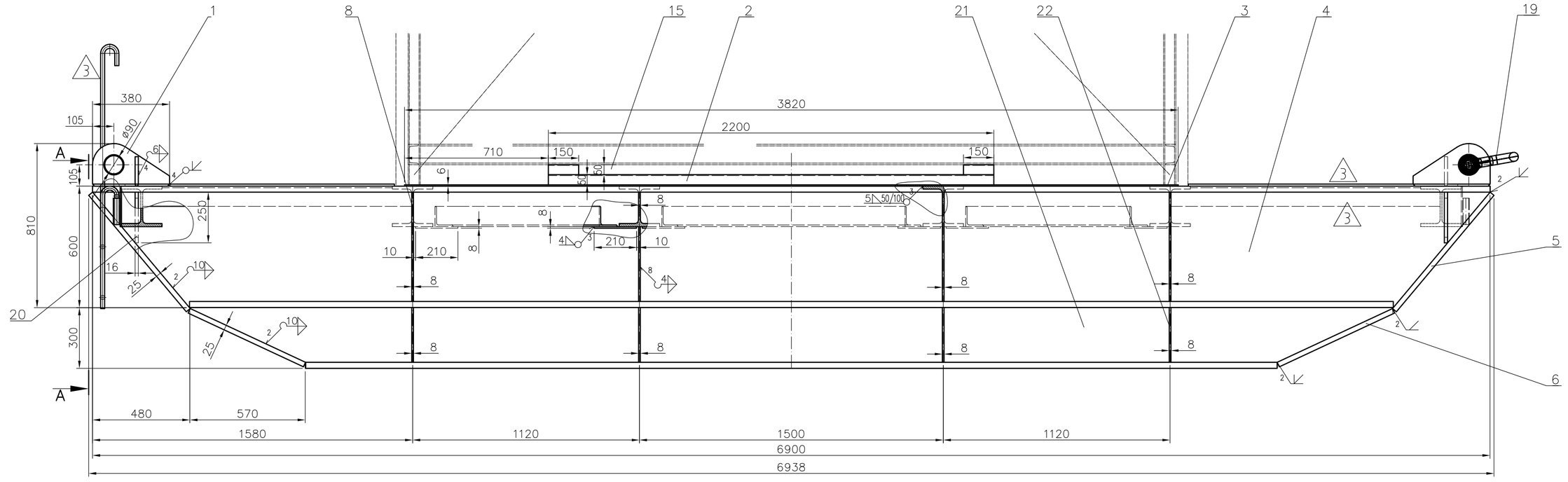

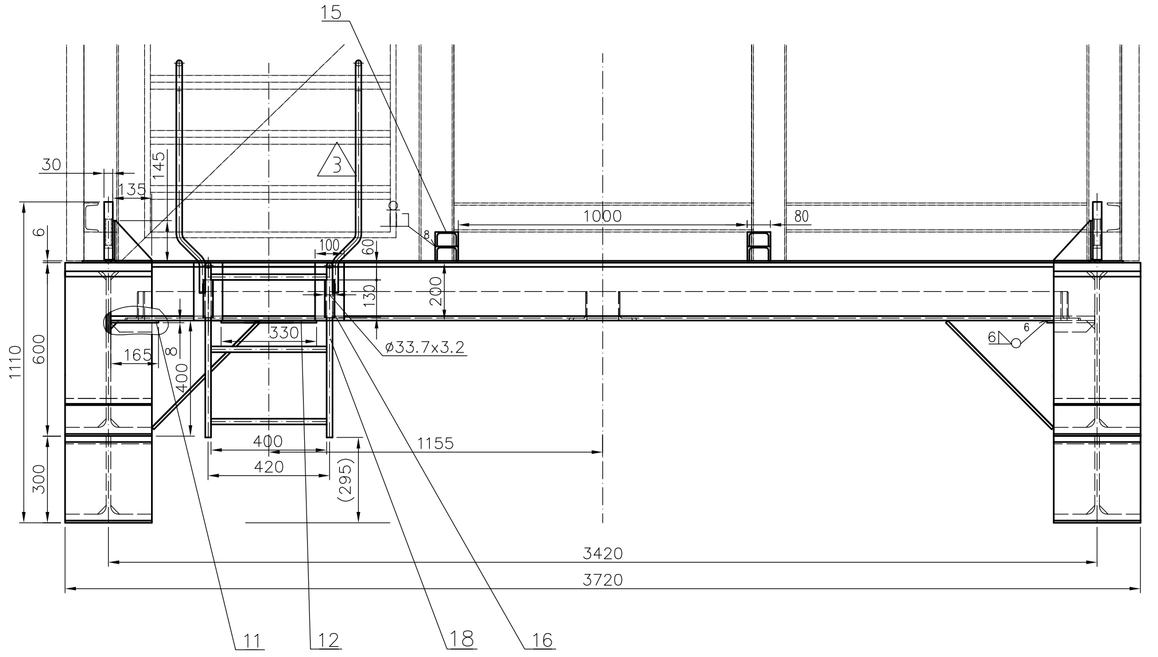

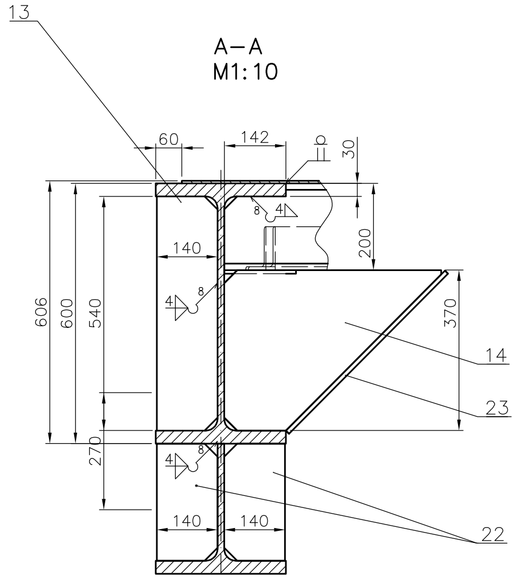

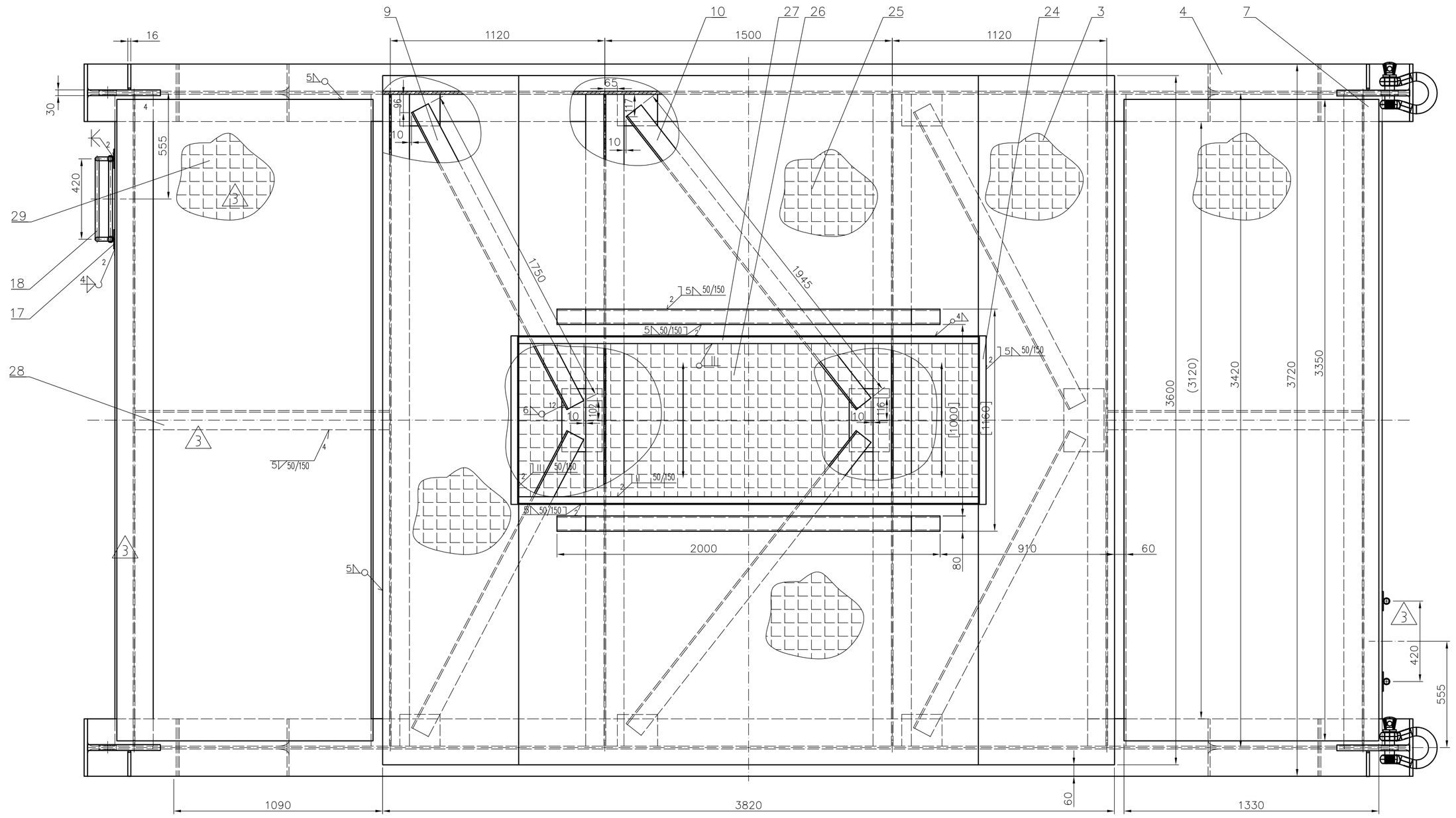

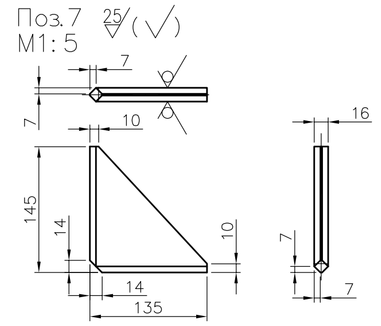

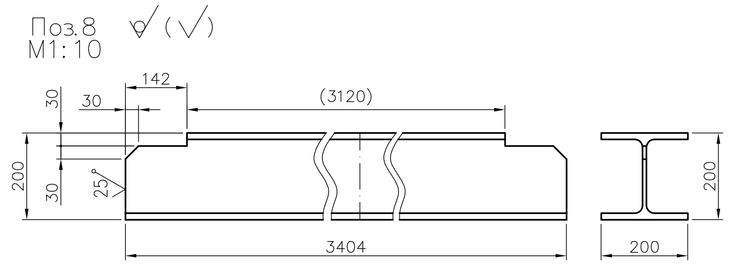

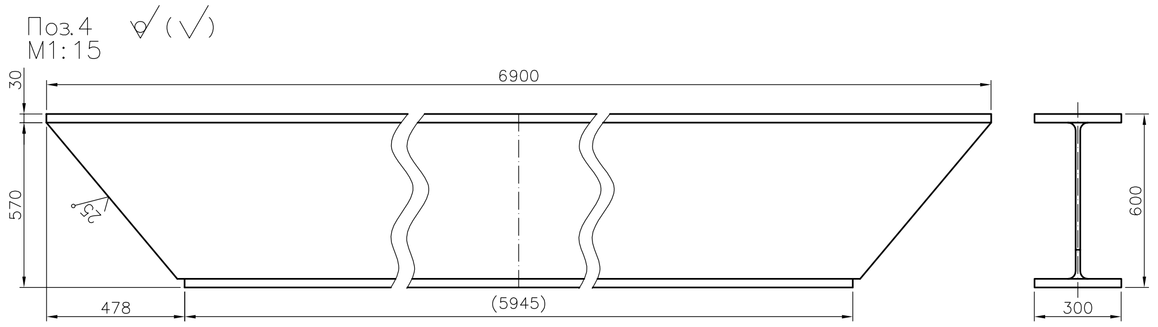

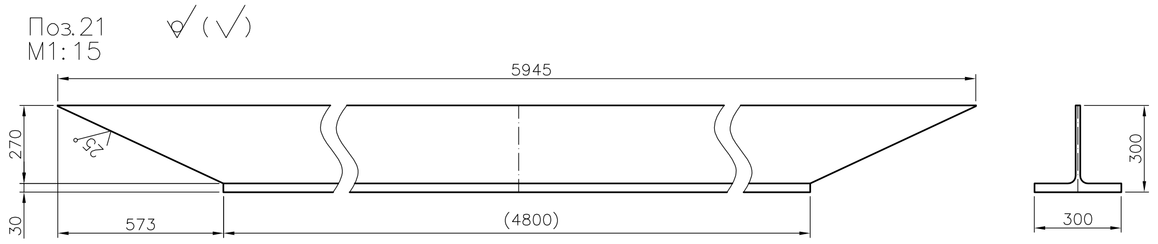

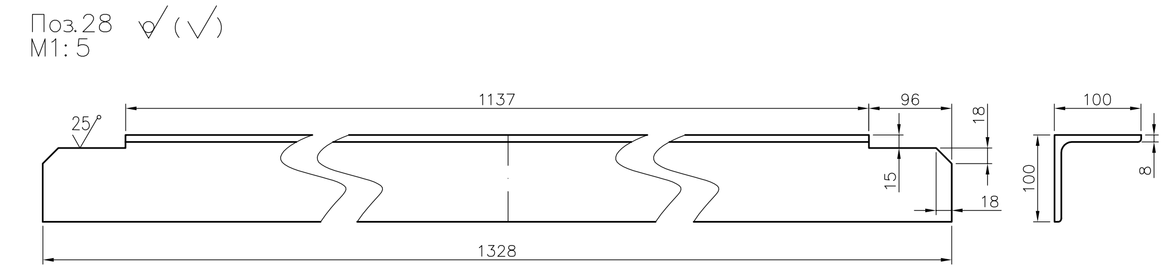

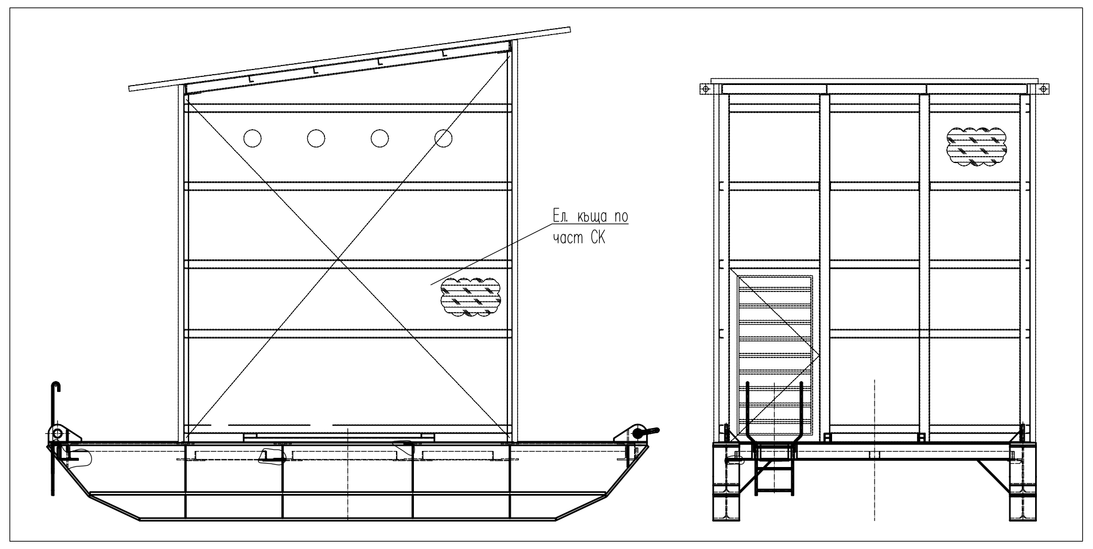

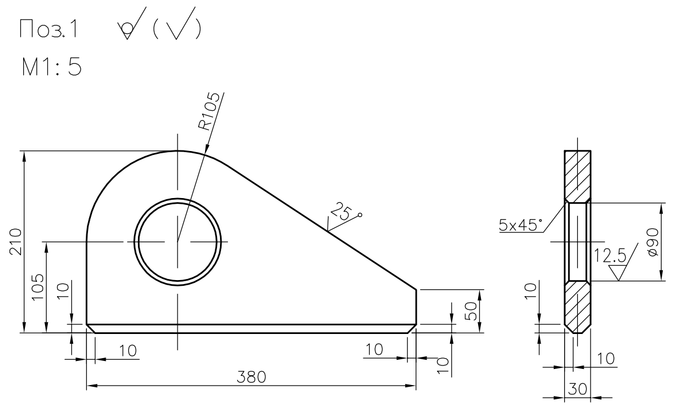

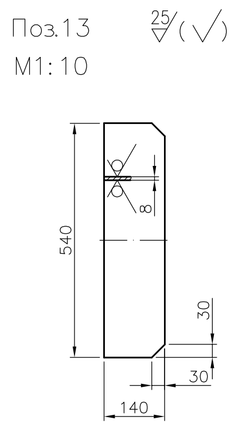

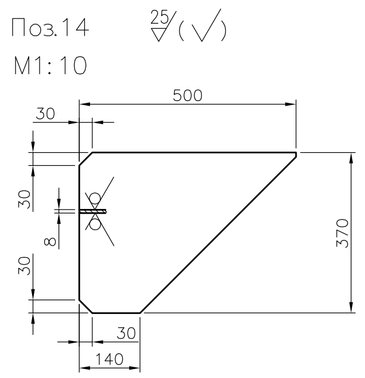

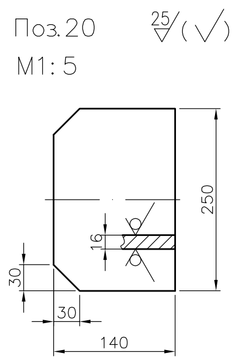

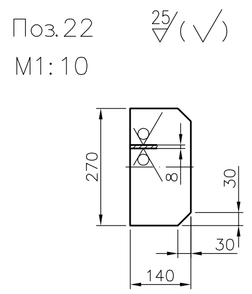

Забележки:

1. Размерите в квадратни скоби се уточняват при доставката на трансформатора.
2. Брой теглещи въжета – 2 бр.
3. Допустимо работно усилие в теглещото въже – 2000 кг.
4. Геометричните размери на шевовете и граничните им отклонения съгласно БДС 3112–85. Резки преходи от основния към наварения метал не се допускат.
5. 100% визуален контрол на заваръчните шевове съгласно БДС EN 70:1999. Качество на заварките съгласно DIN EN 25817–клас "С".
6. Антикорозионно покритие:
   Грунд ПФ 02 , БДС 6286–78 – двукратно.
   Боя ПФ 12 , БДС 2562–81, IV А БДС 9530–72
   Цветът на покритието да се съгласува с Възложителя.

19	2		Шекел WLL25t Group:G–4161	EN 13889	18,15	36,3	
			СТАНДАРТИЗИРАНИ ИЗДЕЛИЯ				
29	2		Рифелов под 6x3350x1330	Пт.6 EN10051 S235JR EN 10025	209,8	419,6	**977.2**
28	2	M1116.00.10	L 100x100x8 L=1328	L 100x100x8 EN 10056 S235JR EN 10025	16.0	32,0	
27	2		Профил L=2400	L40x5	7.2	14,4	**19.6**
26	1		Гитерос 2390 x 856, тип SP330–34/38–3		60.4	60,4	
25	2		Рифелов под 6x2400x1400	Пт.6 EN10051 S235JR EN 10025	158.3	316,6	
24	2		Профил L=880	L40x5	2.6	5,2	
23	8		Плоча 520x200	Пт.10 EN10029 S235JR EN 10025	8.2	65,6	
22	16	M1116.00.09	Ребро	Пт.8 EN10029 S235JR EN 10025	2.4	38,4	
21	2	M1116.00.08	HEB 600	HEB 600 DIN 1025 S235JR EN 10025	570	1140,0	**3874.0**
20	4	M1116.00.07	Ребро	Пт.16 EN10029 S235JR EN 10025	3,7	14,8	
17	4		Планка 6x100x200	Пт.6 EN10029 S235JR EN 10025	0,95	3,8	
16	4		Тръба ø33.7x4.3 L=130	ø33.7x3.2 EN10210 S235JR EN 10025	0.3	1,2	
15	4		UPE 80 L=150	UPE 80 DIN 1026 S235JR EN 10025	1,2	4,8	
14	8	M1116.00.06	Ребро	Пт.10 EN10029 S235JR EN 10025	3.3	26,4	
13	8	M1116.00.05	Ребро	Пт.8 EN10029 S235JR EN 10025	5	40,0	
12	3		Планка 8x165x330	Пт.8 EN10029 S235JR EN 10025	4.4	13,2	
11	6		Планка 8x165x210	Пт.8 EN10029 S235JR EN 10025	2.2	13,2	
10	2		L 100x100x8 L=1945	L 100x100x8 EN 10056 S235JR EN 10025	24	48,0	
9	4		L 100x100x8 L=1750	L 100x100x8 EN 10056 S235JR EN 10025	22	88,0	
8	6	M1116.00.04	HEB 200	HEB 200 DIN 1025 S235JR EN 10025	205	1230,0	
7	4	M1116.00.03	Ребро	Пт.16 EN10029 S235JR EN 10025	1,5	6,0	
6	4		Плоча 25x300x630	Пт.25 EN10029 S235JR EN 10025	37.1	148,4	
5	4		Плоча 25x300x750	Пт.25 EN10029 S235JR EN 10025	44.2	176,8	
4	2	M1116.00.02	HEB 600	HEB 600 DIN 1025 S235JR EN 10025	1367	2734,0	
3	2		Рифелов под 6x3600x710	Пт.6 EN10051 S235JR EN 10025	120.5	241,0	
2	2		UPE 80 L=2000	UPE 80 DIN 1026 S235JR EN 10025	32	64,0	
1	4	M1116.00.01	Ухо	Пт.30 EN10029 S235JR EN 10025	12	48,0	
			ДЕТАЙЛИ				
18	1	M1116.01.00_2	Стълба подвижна		11.80 0000	11,8	**7041.9**

СГЛОБЕНИ ЕДИНИЦИ

ПОЗ.	КОЛ.	ОЗНАЧЕНИЕ	НАИМЕНОВАНИЕ	МАТЕРИАЛ	ед. МАСА	общо МАСА	ЗАБЕЛЕЖКА

Авторските права върху този документ са запазени от "Минпроект" ЕАД. Никаква част от този документ не може да бъде възпроизвеждана, разкривана или предавана на трета страна чрез каквито и да е средства без изрично писмено разрешение от "Минпроект" ЕАД.

ISO–E | Непосочени отклонения от формата – ISO 2768–mk | Непосочени линейни допуски ISO 2768–m | Непосочени ъглови допуски ISO 2768–m | Начин на изчертаване AutoCAD2006

Чертеж No: M1116.00.00

Реб.	Описание	Подпис	Дата
3	Конструктивни изменения	ОТ	16.11.17
2	Конструктивни изменения	ОТ	30.10.17
1	Корекция спецификация	АМ	20.07.17

Разработил	Медарска		06.17
Проверил	Трайчев		06.17
Т.Н.контрол	Тотева		06.17
Р–л отдел	Трайчев		06.17
Утвърдил	Пандезов		06.17

Наименование:

СТОМАНЕНА КОНСТРУКЦИЯ – ШЕЙНА ЗА МЕСТИМА ЕЛ.КЪЩА ЗА КТП 20/6 kV

Маса	Лист	Реб.
7045	1/1	3
Мащаб	1:15	

МИНПРОЕКТ ЕАД

Инв. No. ориг. | Подпис и дата | Зам.инв.No | Инв.No дубл. | Подпис и дата | Справочен номер