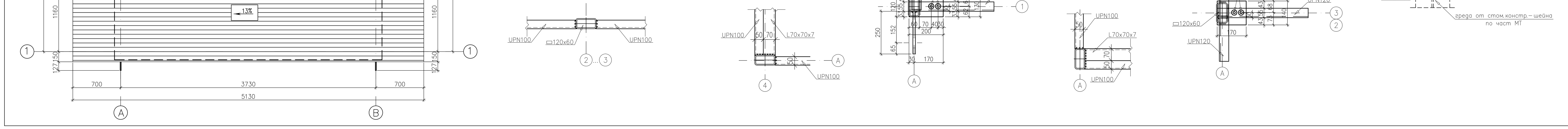

ЗАБЕЛЕЖКИ:

1. Всички размери в mm;
2. Стомана S235J2:
   – Профилна и листова стомана по БДС EN 10025;
3. Болтове по БДС EN ISO 4014 и БДС EN ISO 898–1;
4. Гайки по БДС EN ISO 4032;
5. Шайби по БДС EN ISO 7090;
6. Всички болтове, гайки и шайби да бъдат галванизирани;
7. Електроди Е42 съгласно БДС EN ISO 2560–А;
8. Всички контактни зони – заварени
9. Рифеловата ламарина – спесифицирана в част МТ и заварена по целия контур за стом.колони от ел.къщата и за стоманената конструкция – шейна по част МТ

Съгласувал: част:	фамилия:	подпис:
МТ	инж. О. Трайчев	

"МИНПРОЕКТ" ЕАД

Възложител: "Мини Марица Изток" ЕАД
Обект: "Мини Марица Изток" ЕАД

Длъжност	Фамилия	Подпис	Дата
Р-л НАПРАВЛЕНИЕ	инж.Пандезов		10.2017
Главен ПРОЕКТАНТ	инж. Арсениев		10.2017
Р-Л ОТДЕЛ	инж. Райнов		10.2017
ПРОЕКТАНТ	инж. Петрова		10.2017
НАЧЕРТАЛ	инж. Петрова		10.2017

Подобект: Стоманена конструкция - шейна за местима ел.къща за КТП 20/6kV. Ревизия 1.

Чертеж: Монтажен план,фасади и детайли

Инвентарен N 1282 - 2017

фаза	шифър	мащаб
РПСД	491	1:10;1:5 1:25

лист N 1 Брой на листовете 4

Част: Конструктивна