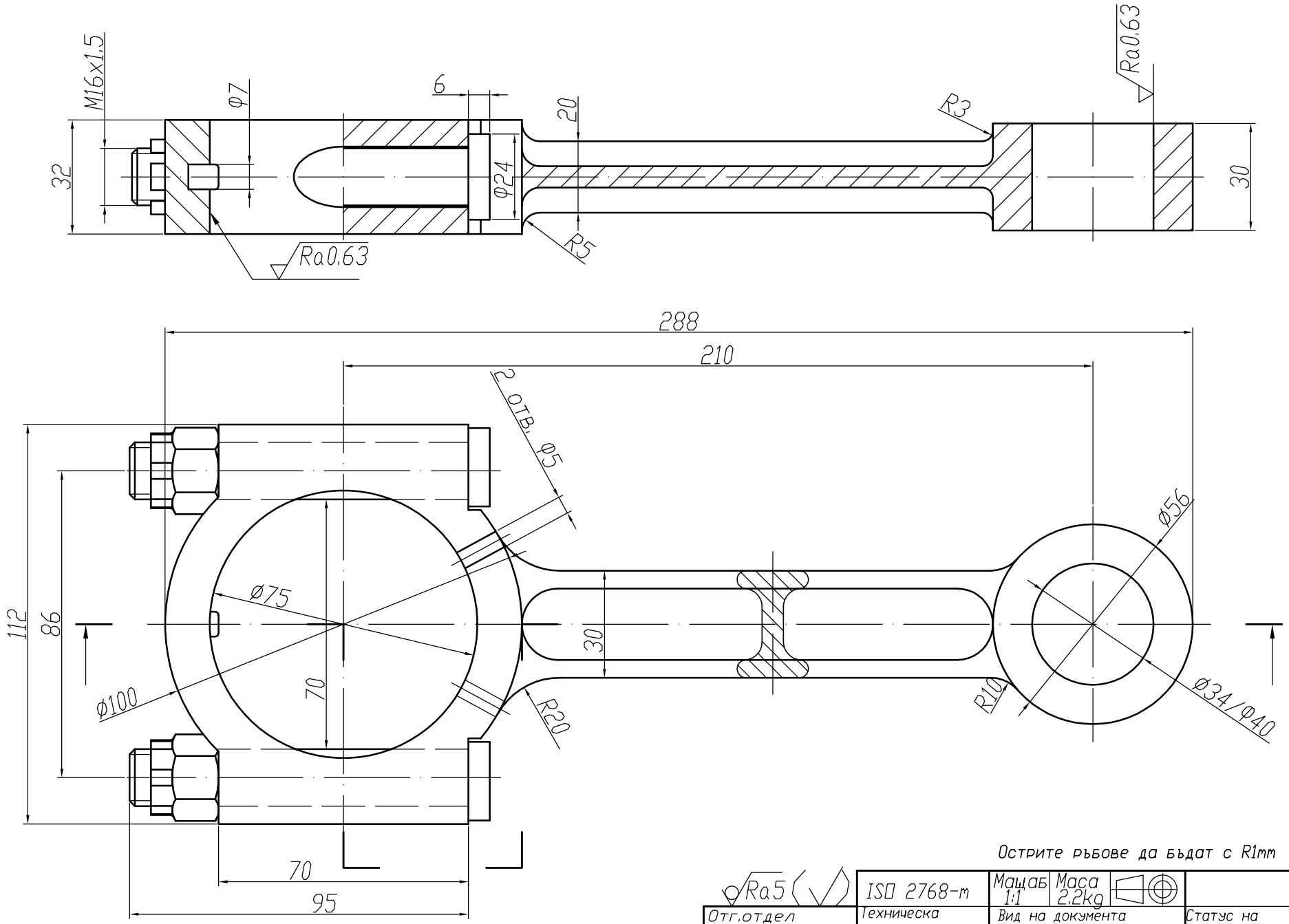

Острите ръбове да бъдат с R1mm

Ra5	ISO 2768-m	Мащаб 1:1	Маса 2.2kg	
Отг.отдел Ж.п.транспорт	Техническа справка	Вид на документа чертеж		Статус на документа Въведен
"Мини Марица Изток" ЕАД гр. Раднево	Изработил Георгиев	Биела за компресор 2HV2		За компресор 2HV2
	Одобрил Иванов		Изм / Дата 06.2019г.	Език BG / Лист 1/1