ПЛАН

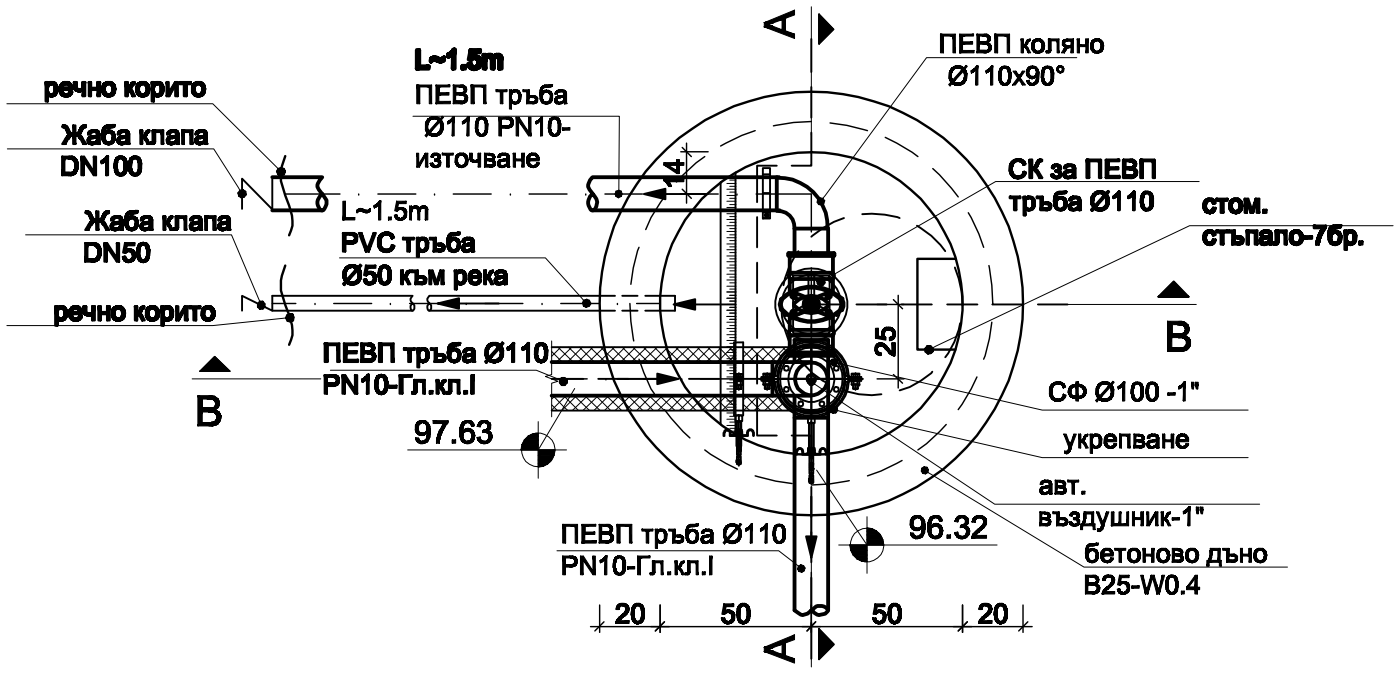

РАЗРЕЗ А-А

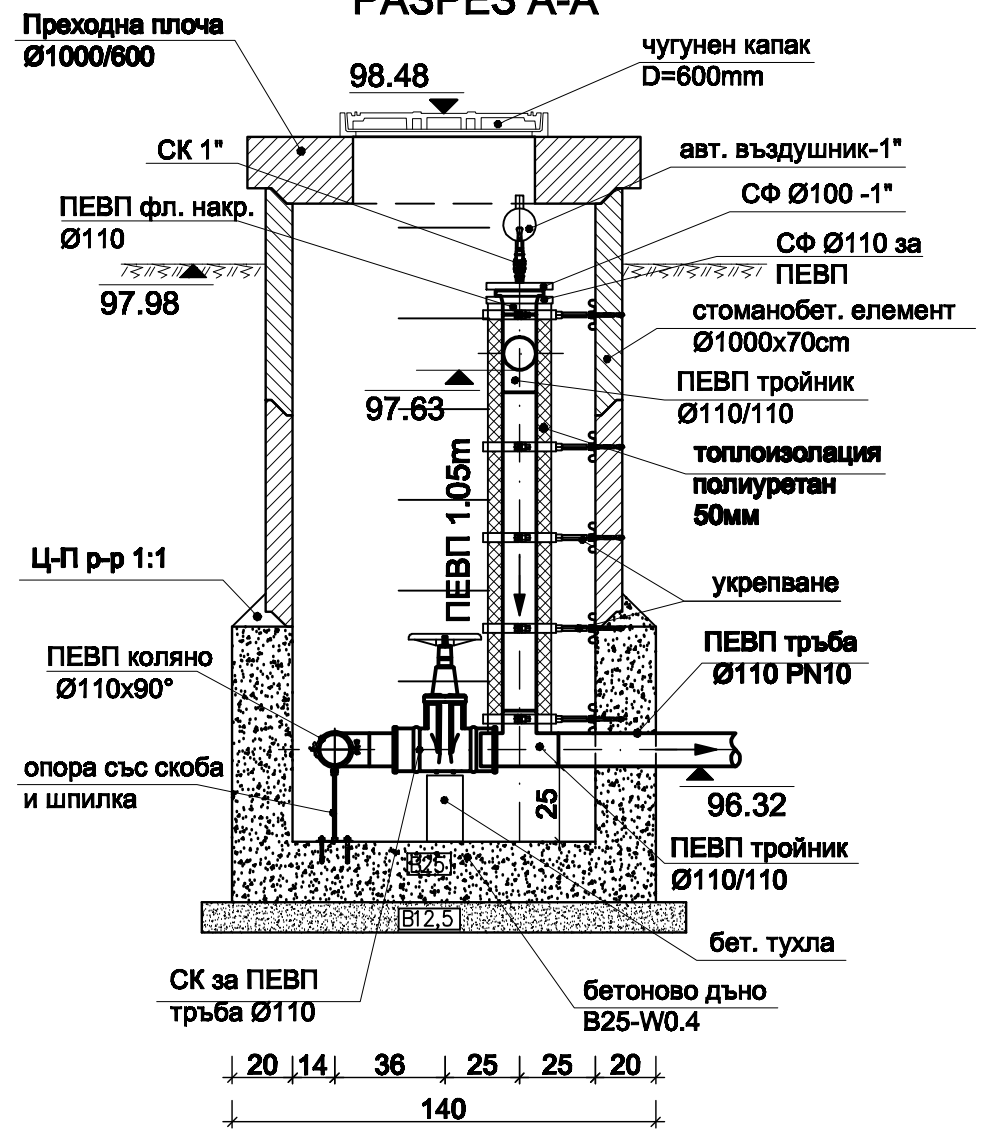

Тръба PVC Ø50 - 2.00m
Тръба ПЕВП Ø110 - 3.00m
Тр ПЕВП Ø110 - 2бр.
Ко ПЕВП Ø110/90° - 1бр.
Фл. накрайник ПЕВП Ø110 - 2бр.
СФ за ПЕВП тръба Ø110 - 2бр.
СФ Ø100-1" - 1бр.
СК за ПЕВП тръба Ø110 - 1бр.
СК 1" - 1бр.
Автоматичен въздушник 1" - 1бр.
Жаба клапа DN50 - 1бр.
Жаба клапа DN100 - 1бр.
Укрепване към стена - 6бр.
Укрепване към дъно - 1бр.

РАЗРЕЗ В-В

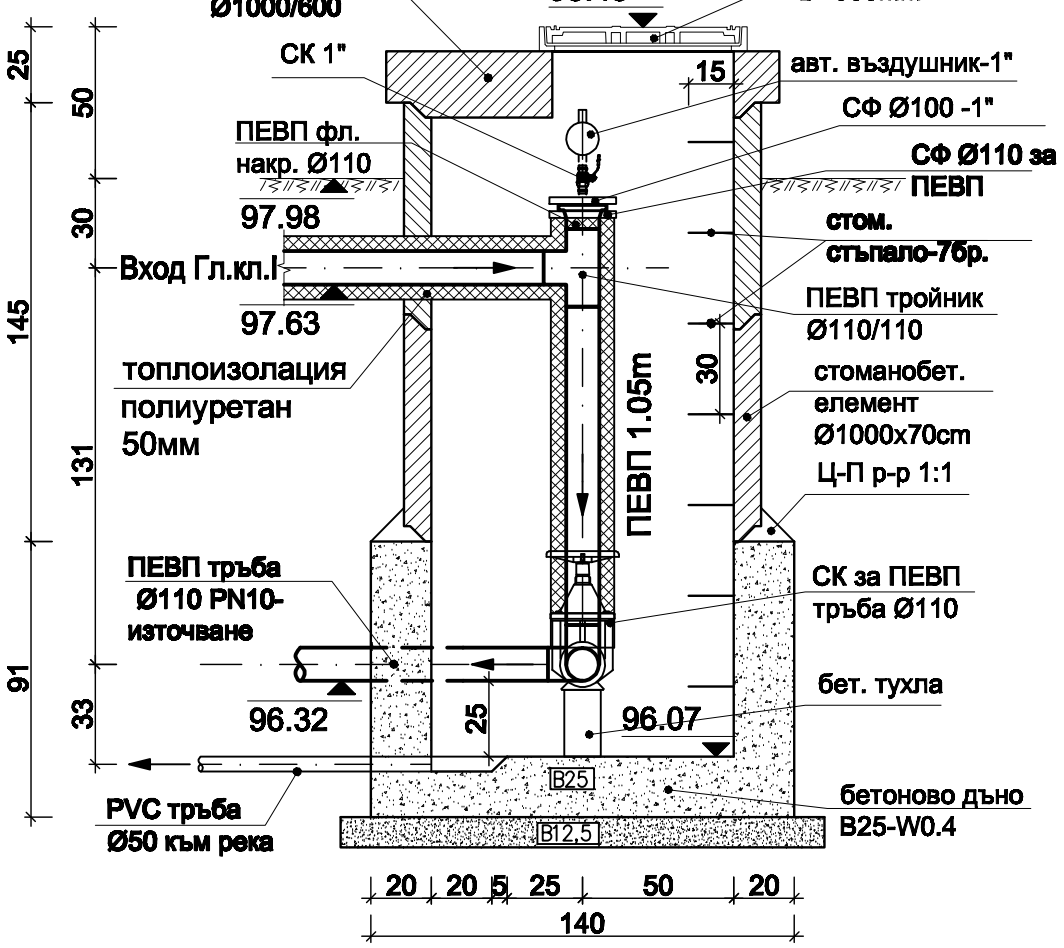

ЗАБЕЛЕЖКИ:

1. Отводняване на шахтата се осигурява към коритото на р.Овчарица.
2. Източване на водопровода се осигурява след проектирания СК Ø110 към коритото на р.Овчарица.
3. В края на тръбите за източване да се монтират предписаните жаба клапи.
4. Укрепването да се изпълнява със скоба, шпилка и анкери.
5. Укрепването да се изпълнява с конструкция тип "HILTI" или подобна с не по-лоши качества.
6. Указаните участъци да се изолират с полиуретан 50мм.
7. Скобите да обхващат и топлоизолацията.
8. Автоматичният въздушник задължително да се монтира след СК1" нормално отворен.
9. Бетоновото дъно на шахтата да се изпълни от сулфатоустойчив бетон и да осигурява минимум водоплътност W0.4.
10. Всички елементи за шахта да бъдат с вградени стъпала.
11. Капака за ревизионна шахта и сегментите да са от един производител.
12. Чугуненият капак да бъде със заключване.
13. Всички диаметри са в mm, а всички отстояния в cm.

МИНПРОЕКТ-ЕАД

Възложител: Мини "Марица-изток" ЕАД

Обект: Р-к "Трояново-1"

Длъжност	Фамилия	Подпис	Дата
Ръководител направление	инж.Пандезов		II.2012 г.
Главен Проектант	инж.Арсениев		
Р-л отдел	инж.Кончева		
Проектант	инж.Цанкова		
Проектант	инж.Ангелова		

Подобект: Основен ремонт на водопровод и битова канализация на пром. площадката на Рудник "Трояново-1".Водопровод

Чертеж: Детайл на арматурна шахта в т.BI.13 с автоматичен въздушник и източване на водопровода

Инвентарен номер 291 - 12

Фаза	Шифър	Маш
РП	492	1:2
лист:19	вс.листа: 21	

част: ВиК