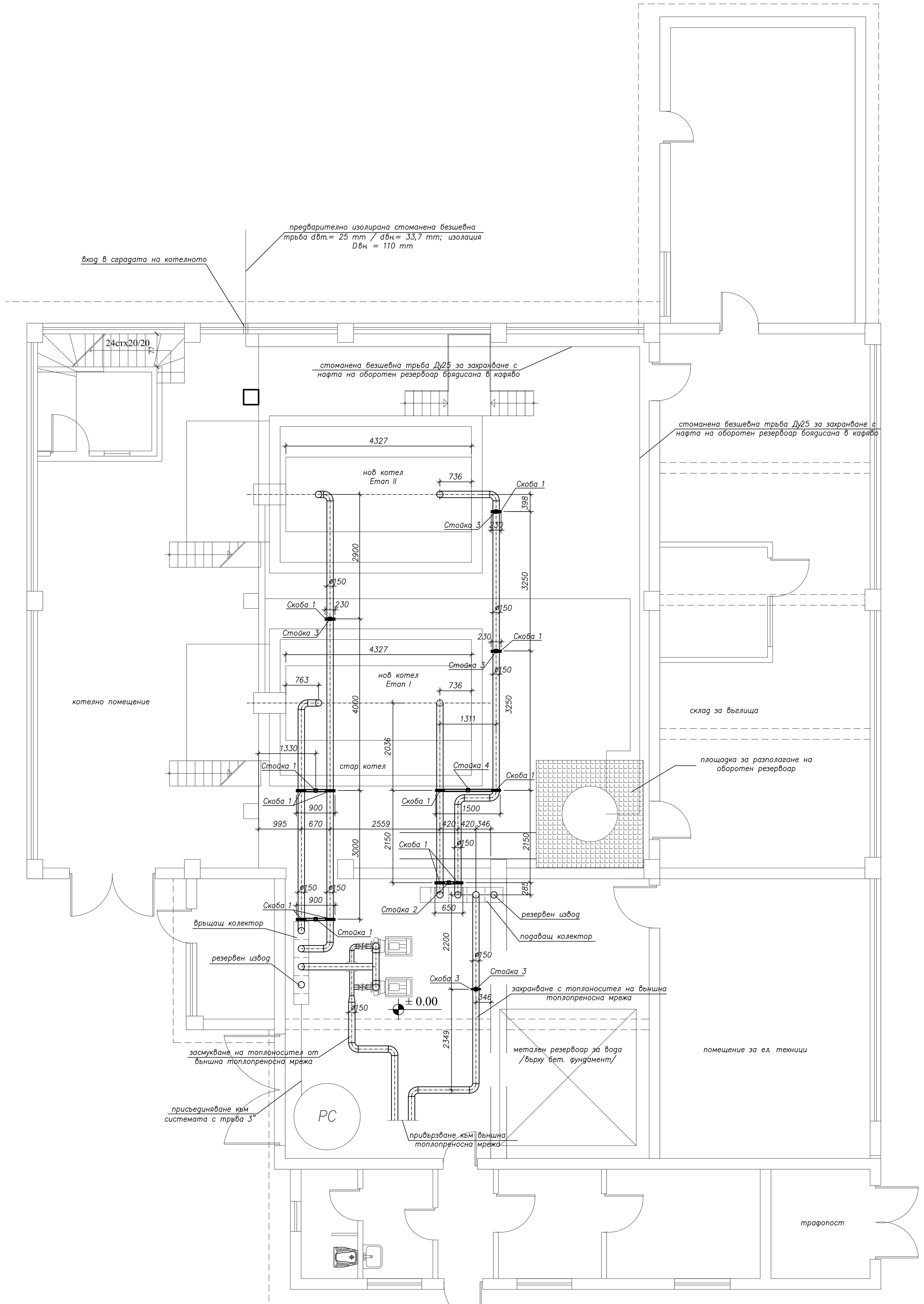

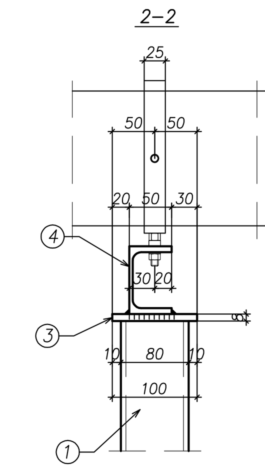

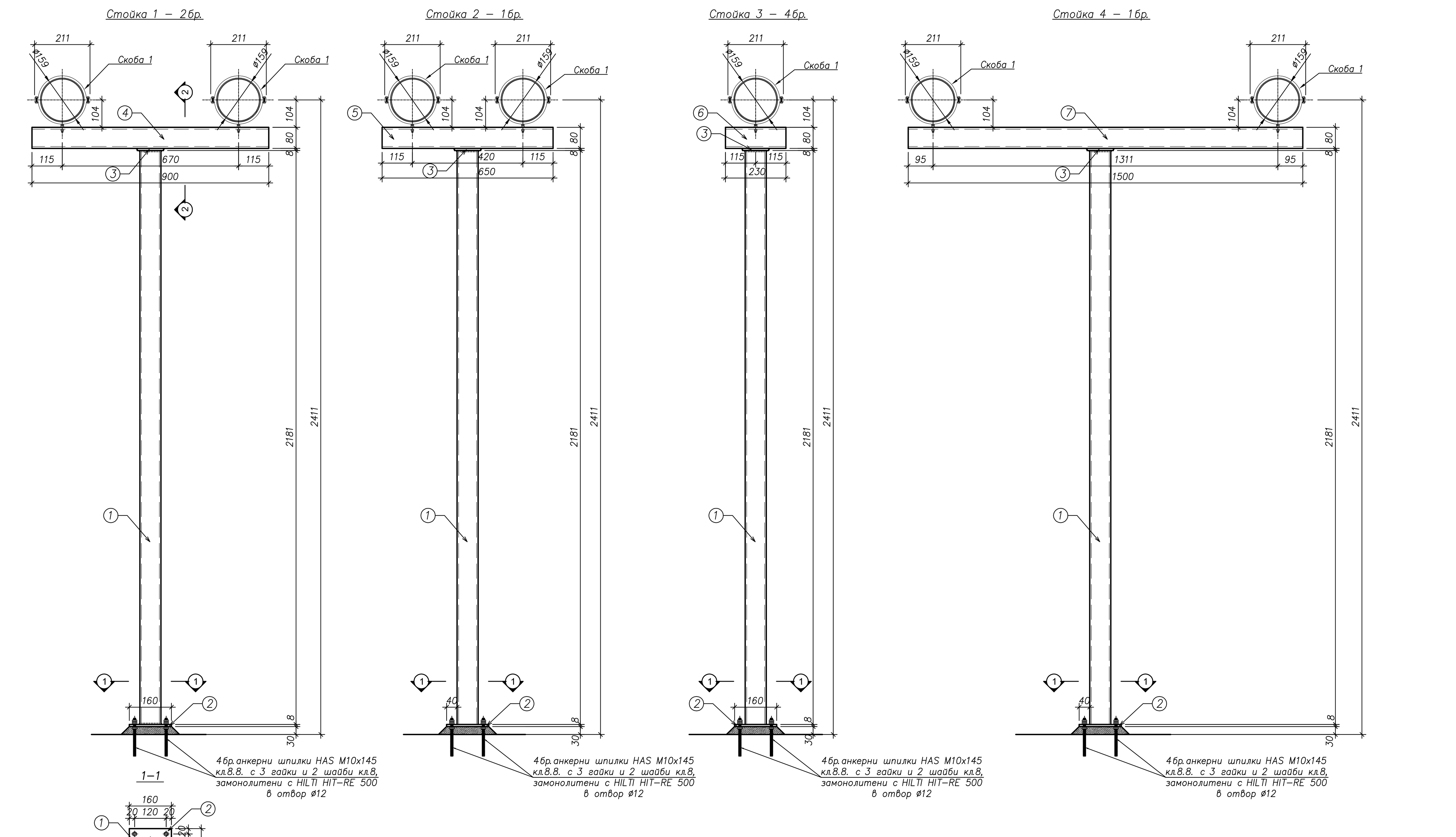

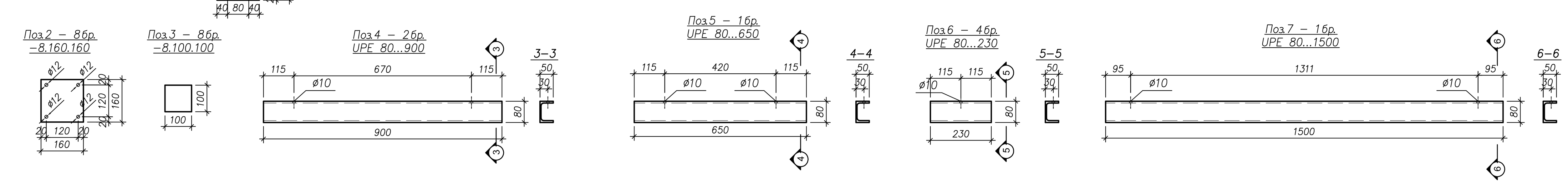

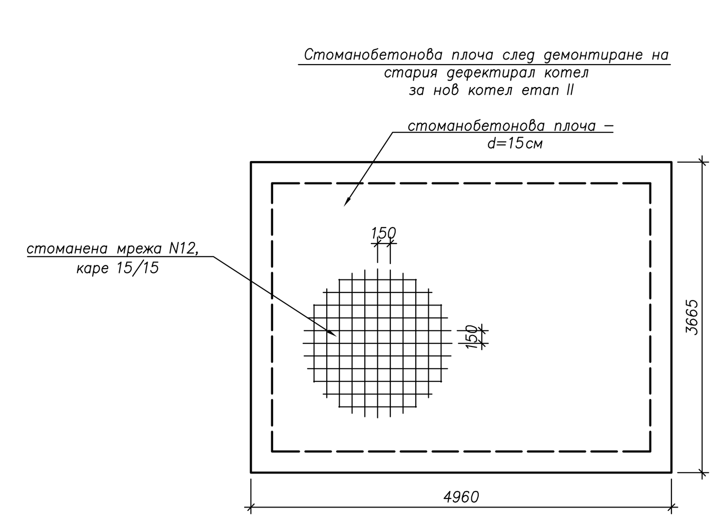

Необходима армировка за стб.плоча след демонтаж на котелна
1. Стоманена мрежа – B 420 (N12 – 230кг) (вкл. и столчета – 3бр./$м^2$)

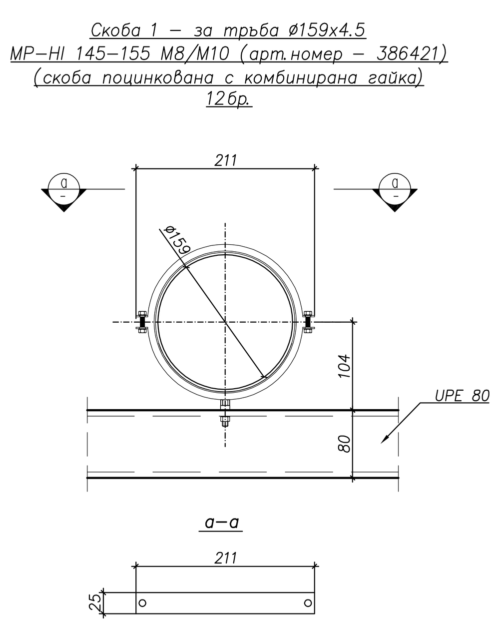

За 1бр. скоба – необходими:
шпилка ф8x50мм
гайка M8 – 1бр.
шайба M8 – 1бр.

ЗАБЕЛЕЖКИ:
1. Всички размери освен означените са в mm;
2. Стомана S235J2 по БДС EN ISO 12944–3; EN 10210–2;
3. Болтове с шестоъгълна глава клас 8.8, клас на точност B;
4. Болтове БДС EN ISO 4014 и БДС EN ISO 898–1;
5. Гайки БДС EN ISO 4032;
6. Шайби – БДС EN ISO 7090;
7. Всички болтове, гайки и шайби да бъдат галванизирани;
8. Електроди E42 съгласно БДС EN ISO 2560–A;
9. Всички заваръчни шевове, освен означените, с катет kf=6mm;
10. Системи за защитно покритие на стоманени конструкции:
– според изискванията на възложителя
11. Бетон за стб.плоча – C 25/30;
12. Армировъчна стомана B420 (AIII) – по БДС 4758:2008;
13. Монтажът на анкерните шпилки HAS M10x145 се изпълнява с Hilti HIT–RE 500;
14. Всички контактни зони между елементите да бъдат заварени;
15. Подливка под колони с циментно–пясъчен разтвор 1:1 или високоякостен бетон с минимална якост на натиск 82N/mm2 на 28 ден.

–12– Заводска заварка с катет 12mm
–10– Монтажна заварка с катет 10mm

Елемент	Позиция	Сечение	Стомана	Количество	Дължина [mm]	Маса [kg] Ед.	Маса [kg] на елем.	Маса [kg] Обща	Количество марки	Забележки
Стойка 1	1	[]80.80.6	S235 J2	1	2181	13,6	29,66	29,66	2	
	2	Plate 160 8	S235 J2	1	160		1,61	1,61		4ф12
	3	Plate 100 8	S235 J2	1	100		0,63	0,63		
	4	UPE 80	S235 J2	1	900	7,9	7,11	7,11		2ф10
						Общо за 1елем. [kg]		39,01		
	скоба 1(с комб.гайка)-за тръба ф159x4.5			4		Обща маса [kg]			78,01	
	шпилка ф8x50мм, кл.8.8.			4						
	Гайка M10, кл.8			4						
	Шайба, кл.8			4						
	анкерна шпилка M10x145, кл.8.8			8						
	Гайка M10, кл.8			24						
	Шайба, кл.8			16						
Стойка 2	1	[]80.80.6	S235 J2	1	2181	13,6	29,66	29,66	1	
	2	Plate 160 8	S235 J2	1	160		1,61	1,61		4ф12
	3	Plate 100 8	S235 J2	1	100		0,63	0,63		
	5	UPE 80	S235 J2	1	650	7,9	5,14	5,14		2ф10
						Общо за 1елем. [kg]		37,03		
	скоба 1(с комб.гайка)-за тръба ф159x4.5			2		Обща маса [kg]			37,03	
	шпилка ф8x50мм, кл.8.8.			2						
	Гайка M10, кл.8			2						
	Шайба, кл.8			2						
	анкерна шпилка M10x145, кл.8.8			4						
	Гайка M10, кл.8			12						
	Шайба, кл.8			8						
Стойка 3	1	[]80.80.6	S235 J2	1	2181	13,6	29,66	29,66	4	
	2	Plate 160 8	S235 J2	1	160		1,61	1,61		4ф12
	3	Plate 100 8	S235 J2	1	100		0,63	0,63		
	6	UPE 80	S235 J2	1	230	7,9	1,82	1,82		1ф10
						Общо за 1елем. [kg]		33,71		
	скоба 1(с комб.гайка)-за тръба ф159x4.5			4		Обща маса [kg]			134,86	
	шпилка ф8x50мм, кл.8.8.			4						
	Гайка M10, кл.8			4						
	Шайба, кл.8			4						
	анкерна шпилка M10x145, кл.8.8			16						
	Гайка M10, кл.8			48						
	Шайба, кл.8			32						
Стойка 4	1	[]80.80.6	S235 J2	1	2181	13,6	29,66	29,66	1	
	2	Plate 160 8	S235 J2	1	160		1,61	1,61		4ф12
	3	Plate 100 8	S235 J2	1	100		0,63	0,63		
	7	UPE 80	S235 J2	1	1500	7,9	11,85	11,85		2ф10
						Общо за 1елем. [kg]		43,75		
	скоба 1(с комб.гайка)-за тръба ф159x4.5			2		Обща маса [kg]			43,75	
	шпилка ф8x50мм, кл.8.8.			2						
	Гайка M10, кл.8			2						
	Шайба, кл.8			2						
	анкерна шпилка M10x145, кл.8.8			4						
	Гайка M10, кл.8			12						
	Шайба, кл.8			8						
						Всичко маса [kg]			293,65	

Съгласували:

част:	фамилия:	подпис:
Арх.	арх. Колева	
ОВК	инж. Христов	
Електро	инж. Тодоров	
ПБ и ПУСО	инж. Митрова	
ПБЗ	инж. Симов	

"МИНПРОЕКТ" ЕАД

Възложител: "Мини Марица - Изток" ЕАД
Обект: "Мини Марица - Изток" ЕАД

Длъжност	Фамилия	Подпис	Дата
Р-л НАПРАВЛЕНИЕ	инж.Пандезов		05.2017
Главен ПРОЕКТАНТ	инж. Арсениев		05.2017
Р-Л ОТДЕЛ	инж. Райнов		05.2017
ПРОЕКТАНТ	инж. Петрова		05.2017
НАЧЕРТАЛ	инж. Петрова		05.2017

Подобект: Подмяна на втория котел с водогреен котел и комбинирана горелка, и реконструкция на абонатна станция в парова централа на Рудник " Трояново - север "

Чертеж: Монтажен план и КМД на стойки за укрепване на стоманени безшевни тръби по част ОВК.

Инвентарен N 412 - 2017

фаза	шифър	мащаб
РПСД	491	1:50 1:10

лист N 1 | Брой на листовете 1

ЧАСТ: Конструктивна