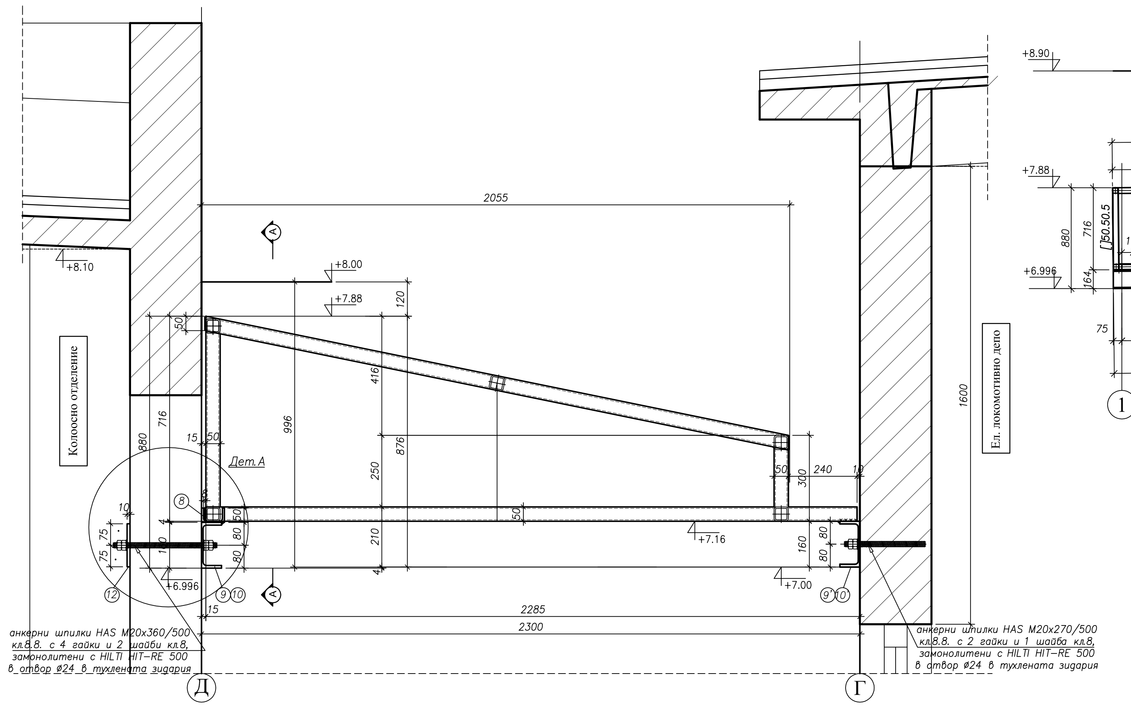

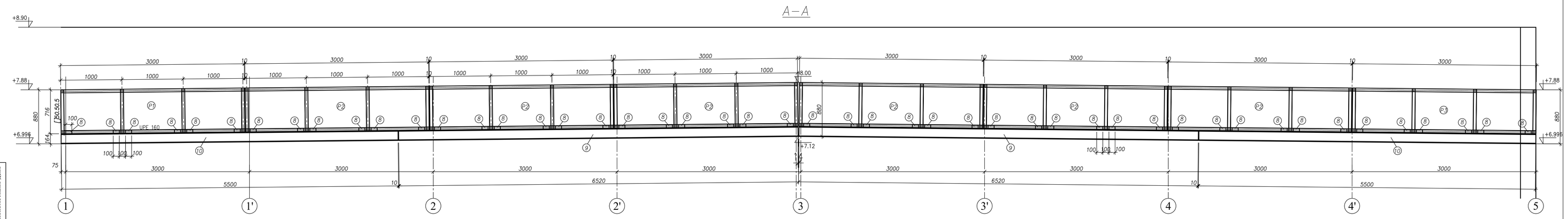

Елемент	Позиция	Сечение	Стомана	Количество	Дъжина [mm]	Маса [kg] Ед.	Маса [kg] на елем.	Маса [kg] Обща	Количество марки	Забележки
P1	1	[50.50.5	S235 J2	4	2275	6,85	15,58	62,34	1	
	2	[50.50.5	S235 J2	4	615	6,85	4,21	16,85		
	3	[50.50.5	S235 J2	4	209	6,85	1,43	5,73		
	4	[50.50.5	S235 J2	10	925	6,85	6,34	63,36		
	5	[50.50.5	S235 J2	5	950	6,85	6,51	32,54		
	6	[50.50.5	S235 J2	4	2087	6,85	14,30	57,18		
	7	Plate 3 44	S235 J2	16	44		0,05	0,73		
	11	[50.50.5	S235 J2	1	412	6,85	2,82	2,82		
						Общо за 1елем. [kg]		241,55		
						Обща маса [kg]			241,55	
P2	1	[50.50.5	S235 J2	4	2275	6,85	15,58	62,34	6	
	2	[50.50.5	S235 J2	4	615	6,85	4,21	16,85		
	3	[50.50.5	S235 J2	4	209	6,85	1,43	5,73		
	4	[50.50.5	S235 J2	10	925	6,85	6,34	63,36		
	5	[50.50.5	S235 J2	5	950	6,85	6,51	32,54		
	6	[50.50.5	S235 J2	4	2087	6,85	14,30	57,18		
	7	Plate 3 44	S235 J2	16	44		0,05	0,73		
						Общо за 1елем. [kg]		238,73		
						Обща маса [kg]			1432,36	
P3	1	[50.50.5	S235 J2	4	2275	6,85	15,58	62,34	1	
	2	[50.50.5	S235 J2	4	615	6,85	4,21	16,85		
	3	[50.50.5	S235 J2	4	209	6,85	1,43	5,73		
	4	[50.50.5	S235 J2	10	925	6,85	6,34	63,36		
	5	[50.50.5	S235 J2	5	950	6,85	6,51	32,54		
	6	[50.50.5	S235 J2	4	2087	6,85	14,30	57,18		
	7	Plate 3 44	S235 J2	16	44		0,05	0,73		
	11	[50.50.5	S235 J2	1	412	6,85	2,82	2,82		
						Общо за 1елем. [kg]		241,55		
						Обща маса [kg]			241,55	
	8	UPE80	S235 J2	1	100	7,9	0,79	0,79	48	
						Общо за 1елем. [kg]		0,79		
						Обща маса [kg]			37,92	
	9	UPE160	S235 J2	1	6520	17	110,84	110,84	2	ф22
	12	Plate 10 150	S235 J2	13	150		1,77	22,96		ф22
						Общо за 1елем. [kg]		133,80		
	анкер.шпилки HAS M20x360 с 4г. и 2ш.			26		Обща маса [kg]			267,60	
	9'	UPE160	S235 J2	1	6520	17	110,84	110,84	2	ф22
						Общо за 1елем. [kg]		110,84		
	анкер.шпилки HAS M20x270 с 2г. и 1ш.			26		Обща маса [kg]			221,68	
	10	UPE160	S235 J2	1	5500	17	93,50	93,50	2	ф22
	12	Plate 10 150	S235 J2	11	150		1,77	19,43		ф22
						Общо за 1елем. [kg]		112,93		
	анкер.шпилки HAS M20x360 с 4г. и 2ш.			22		Обща маса [kg]			225,86	
	10'	UPE160	S235 J2	1	5500	17	93,50	93,50	2	ф22
						Общо за 1елем. [kg]		93,50		
	анкер.шпилки HAS M20x270 с 2г. и 1ш.			22		Обща маса [kg]			187,00	
						Всичко [kg]			2855,51	

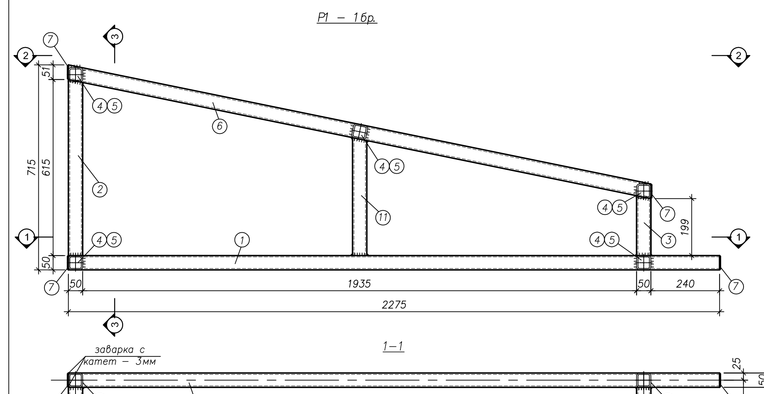

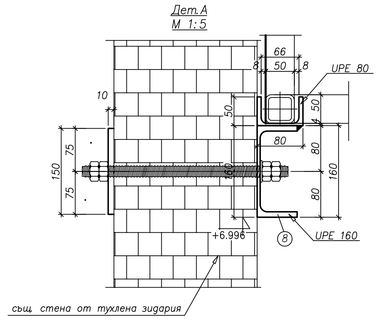

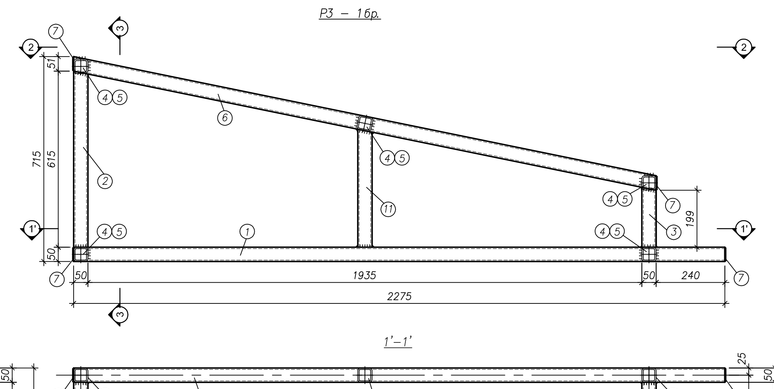

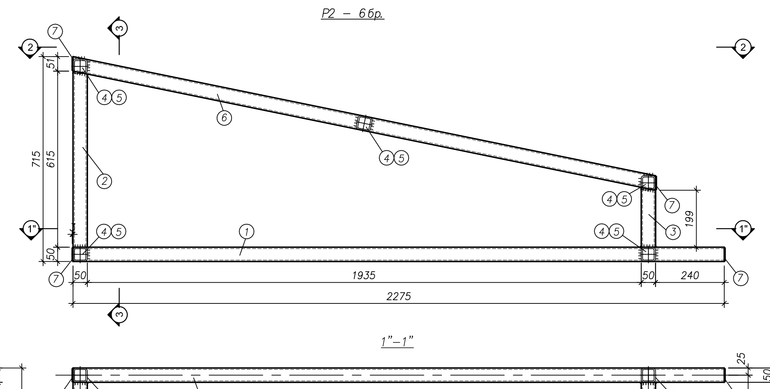

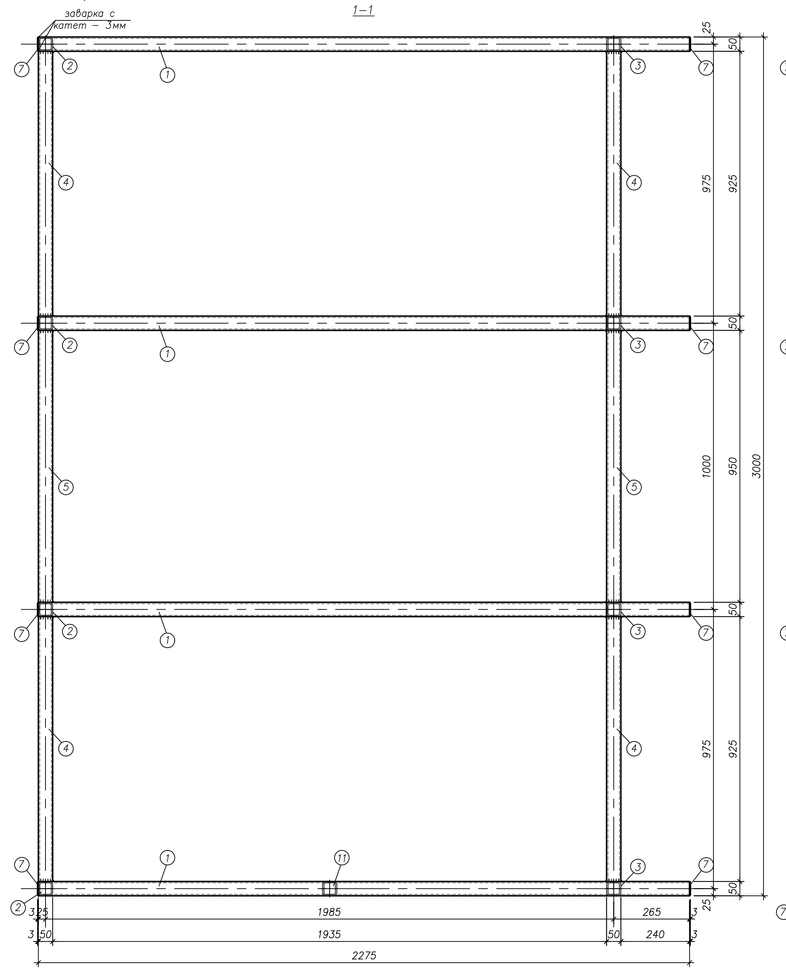

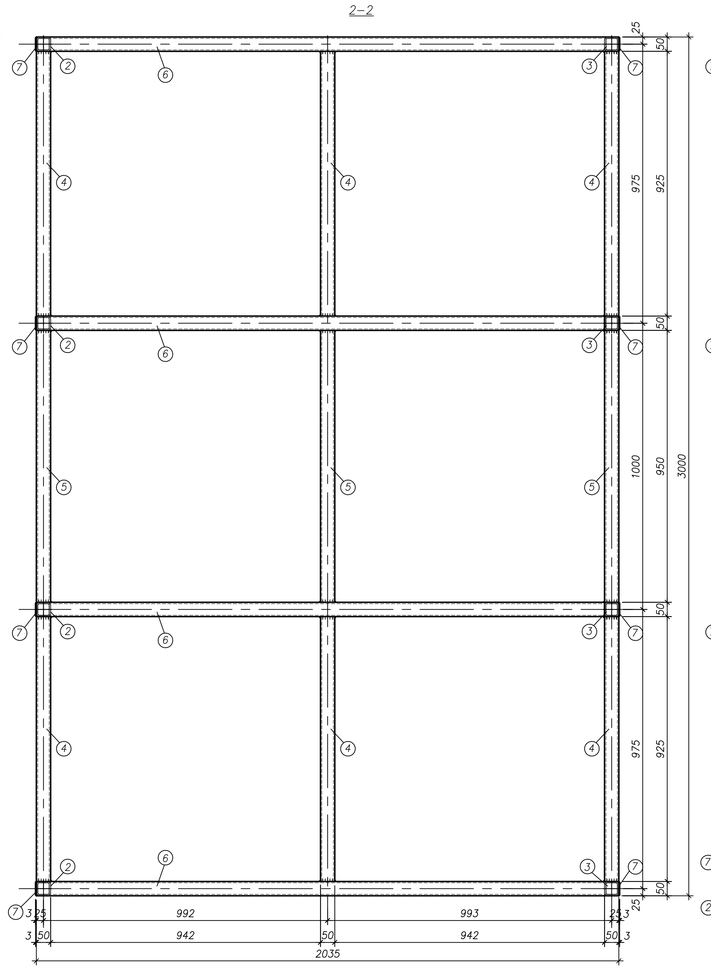

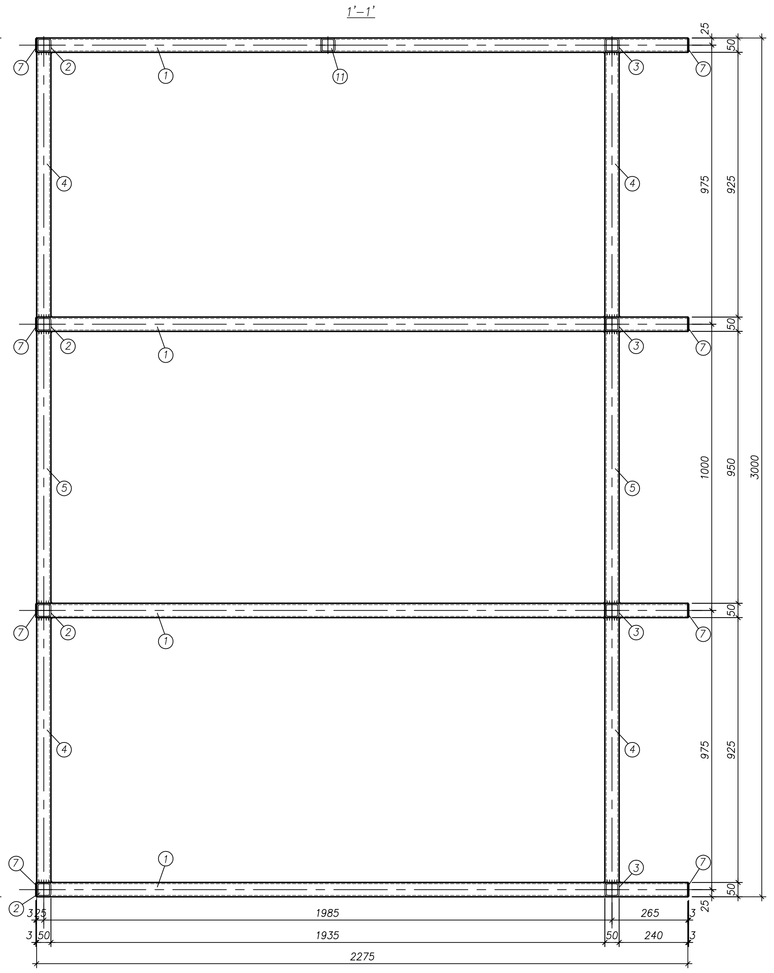

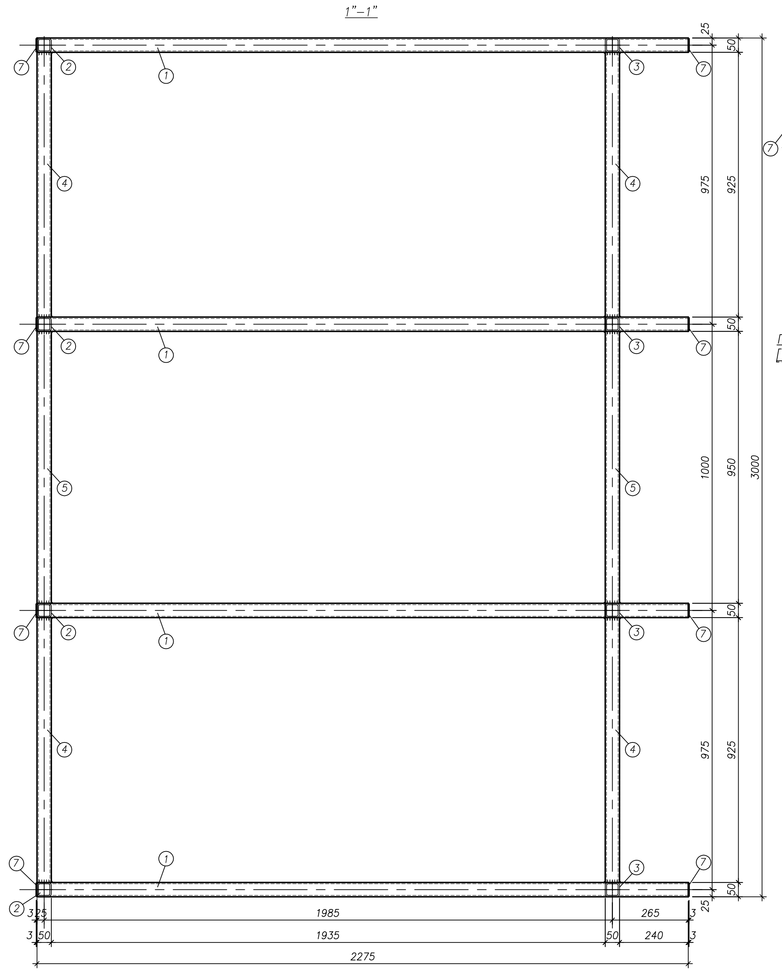

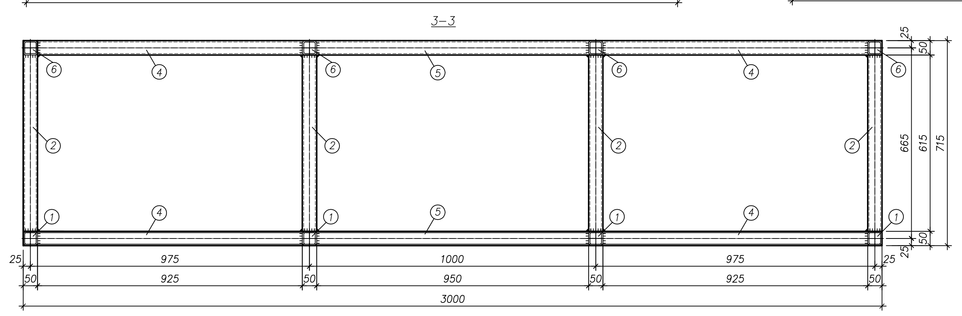

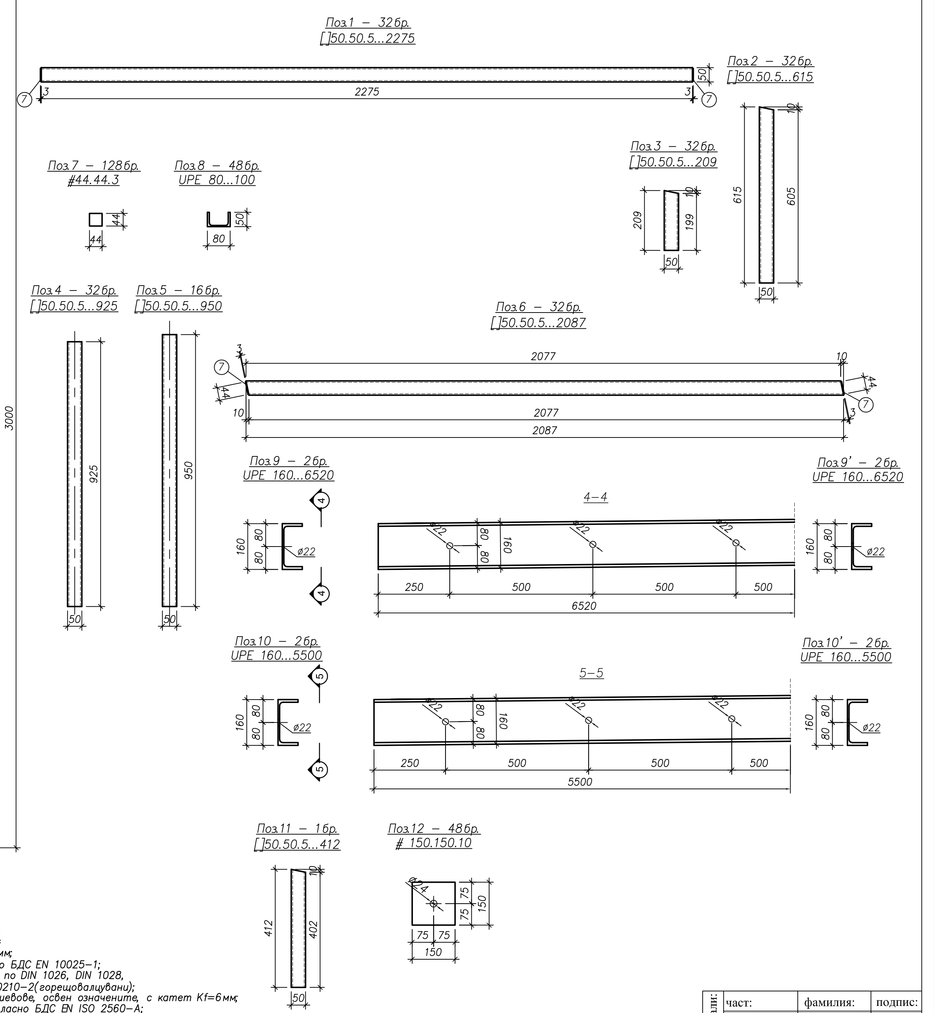

ЗАБЕЛЕЖКИ

1. Всички размери в мм;
2. Стомана S235JR по БДС EN 10025–1;
3. Профилна стомана по DIN 1026, DIN 1028, DIN 1029, DIN EN 10210–2(горещовалцувани);
4. Всички заварчени шевове, освен означените, с катет Kf=6мм;
5. Електроди E42 съгласно БДС EN ISO 2560–A;
6. Антикоразионна защита:
   – пескоструене на стоманените повърхности
   – грундиране
   – двукратно боядисване с блажна боя;
7. Стриктно да се спазва технологията за монтаж на Хилти анкери дадена от производителя;
8. Анкерни шпилки по ос " Г " – HAS M20x270/500мм кл.8.8. с 2 гайки и 1 шайба кл.8. и по ос " Д " – HAS M20x360/500мм кл.8.8. с 4 гайки и 2 шайби кл.8 и планки 150/150/10мм, замонолитени с фалшиви опаковки HILTI HIT–RE 500 в отвор ф24;
9. При покривите шпилени със ст.бет. панели, анкерите да се монтират в ребрата на панелите.

заварка с катет 6mm

монтажна заварка с катет 6mm

Съгласувания:	част:	фамилия:	подпис:
	Архитектура	арх.Димитров	
	Електро	инж.Тодоров	
	ПБ и ПУСО	инж. Митрова	
	ПБЗ	инж. Семов	

"МИНПРОЕКТ" ЕАД			
Дължност	Фамилия	Подпис	Дата
РЕГ. НАПРАВЛЕНИЕ	инж.Павлович		31.07.17
ГЛАВЕН ПРОЕКТАНТ	инж. Арсенов		31.07.17
Р-Л ОТДЕЛ	инж. Райнов		31.07.17
ПРОЕКТАНТ	инж. Петрова		31.07.17
НАЧЕРТАЛ	инж. Петрова		31.07.17

Възложител: "Мини Марица Изток" ЕАД
Обект: "Мини Марица Изток" ЕАД

Подобект: Ремонт на покрива в звено "Ел. Локомотивно депо-Ремонт" на промишлената на с.Ковачево

Чертеж: Монтажен план на покрив м/у оси "Г" и "Д" и оси "1" и "5". Разрези. КМД отделни елементи.

Инвентарен N 769 - 2017

фаза	шифър	мащаб
РП	491	1:50

лист № 3 Брой на листовете 5

ЧАСТ: Конструктивна